MAANTA
smart outdoor solutions

MAISTRA

Cod. Art. 40000 02 - 06 (Maistra 3x3)
Cod. Art. 40000 08 - 12 (Maistra 3x4)
Cod. Art. 40000 14 - 18 (Maistra 4x4)
Cod. Art. 40000 19 - 23 (Maistra 4x3)
Cod. Art. 40000 24 - 28 (Maistra 5x4)
Cod. Art. 40000 29 - 33 (Maistra 5x3)

Tel.
IT +39 0444 1270008
DE +49 800 800 90 30
FR +33 188 55 00 66
ES +34 800 300 803
UK +44 330 808 8140
US +1 888 269 9779

Maanta by Bega Srl
Strada statale 11,
Km 331,
36053 Gambellara
VI ITALY

Importer for USA
Maanta Corp
18 Bridge Street Unit 2A,
Brooklyn 11201, NY

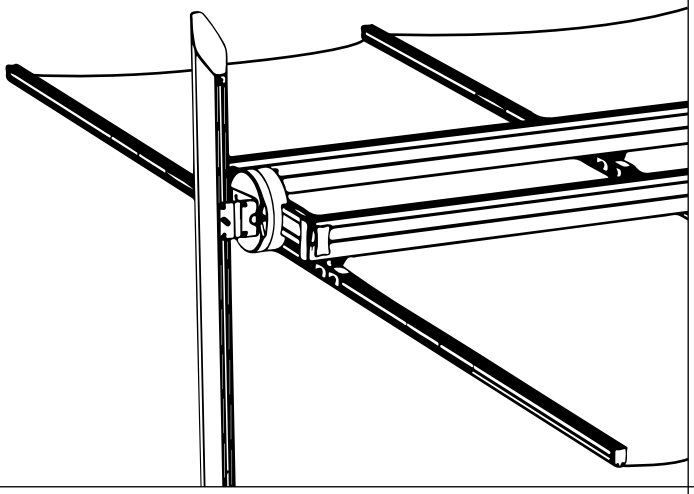

Rev 04/24

IT ISTRUZIONI E AVVERTENZE

L'uso non corretto dei prodotti può causare malfunzionamenti e rischi per la sicurezza.
Pertanto, prima di utilizzare i prodotti **Maanta,** si raccomanda di leggere e seguire attentamente le istruzioni d'uso dello specifico prodotto che si vuole utilizzare.

EN INSTRUCTIONS AND WARNINGS

Incorrect use of the products can cause damage and safety risks. Therefore, before using **Maanta** products, it is recommended that you read and carefully follow the instructions for use of the specific product you want to use.

DE ANLEITUNGEN UND WARNHINWEISE

Eine unsachgemäße Verwendung der Produkte kann zu Beschädigungen und Sicherheitsrisiken führen.
Wir empfehlen, vor der Montage und Verwendung von **Maanta**-Produkten, die jeweilige Gebrauchsanweisung zu lesen und sorgfältig zu befolgen.

FR INSTRUCTIONS ET AVERTISSEMENTS

Une utilisation incorrecte des produits peut entraîner des dommages et des risques pour la sécurité.
Par conséquent, avant d'utiliser les produits **Maanta,** il est recommandé de lire et de suivre attentivement les instructions d'utilisation du produit spécifique que vous souhaitez utiliser.

ES INSTRUCCIONES Y ADVERTENCIAS

El uso incorrecto de los productos puede causar daños y riesgos para la seguridad.
Por lo tanto, antes de usar los productos Maanta, se recomienda leer y seguir cuidadosamente las instrucciones de uso del producto específico que desea utilizar.

IT PRIMA DI COMINCIARE

Se hai acquistato il **kit basi Maistra,** segui le indicazioni di montaggio della base che trovi all'interno del prodotto.
Puoi saltare la prima sezione di questa guida e andare direttamente al punto **"MONTAGGIO PALI MAISTRA".**

EN BEFORE YOU BEGIN

If you purchased **Maistra's base kit,** follow the base assembly directions found inside the product.
You can skip the first section of this guide and go directly to **"MOUNTING MAISTRA POLES".**

DE BEVOR SIE BEGINNEN

Wenn Sie das **Maistra "Base-Kit"** gekauft haben, folgen Sie bitte der darin enthaltenen Montageanleitung.
Sie können den ersten Abschnitt dieser Anleitung überspringen und direkt zu **"MONTAGE DER MAISTRA-MASTEN"** gehen.

FR AVANT DE COMMENCER

Si vous avez acheté le kit de **bases de Maistra,** veuillez suivre les instructions de montage qui se trouvent à l'intérieur du produit.
Vous pouvez ignorer la première section de ce guide et passer directement à la section **"MONTAGE MÂTS MAISTRA".**

ES ANTES DE EMPEZAR

Si has adquirido el kit de **base de Maistra,** sigue las instrucciones de montaje de la base que se encuentran en el interior del producto.
Puedes ignorar la primera sección de esta guía e ir directamente a **"MONTAJE POSTES MAISTRA".**

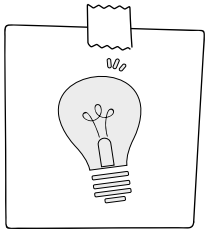

IT CONSIGLIO

Scopri la nostra video guida qui:
https://youtu.be/BicLY-OZ97Q

EN ADVICE

Check out our video guide here:
https://youtu.be/BicLY-OZ97Q

DE TIPP

Sehen Sie sich hier unsere Videoanleitung an:
https://youtu.be/BicLY-OZ97Q

FR CONSEILS

Découvrez notre guide vidéo ici:
https://youtu.be/BicLY-OZ97Q

ES CONSEJO

Echa un vistazo a nuestra guía de vídeo aquí:
https://youtu.be/BicLY-OZ97Q

NECESSARY ELEMENTS NOT INCLUDED

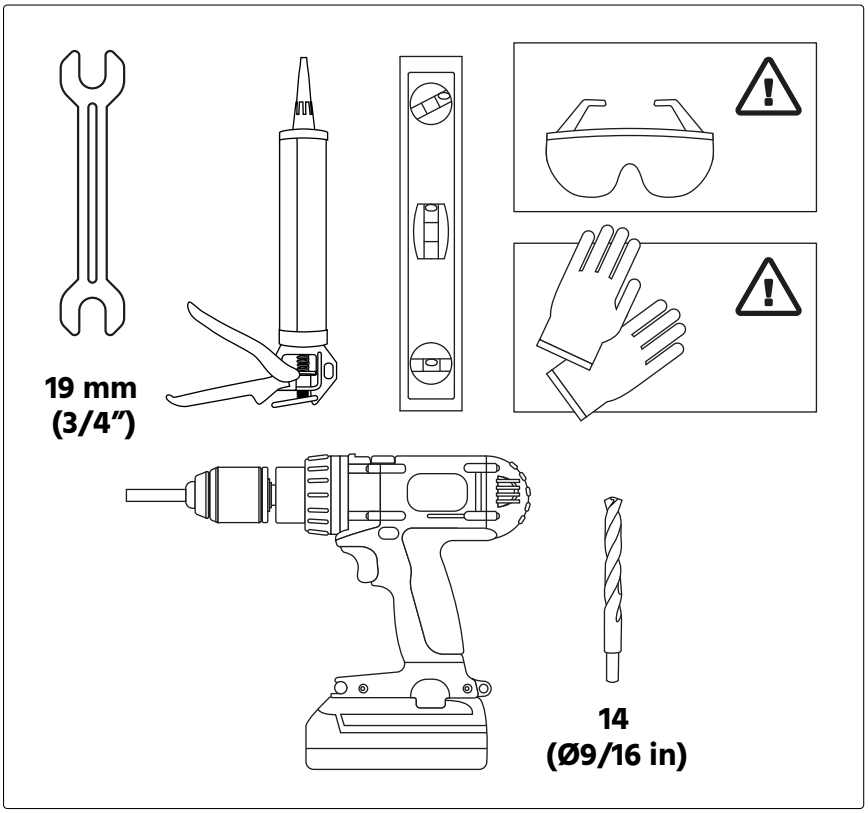

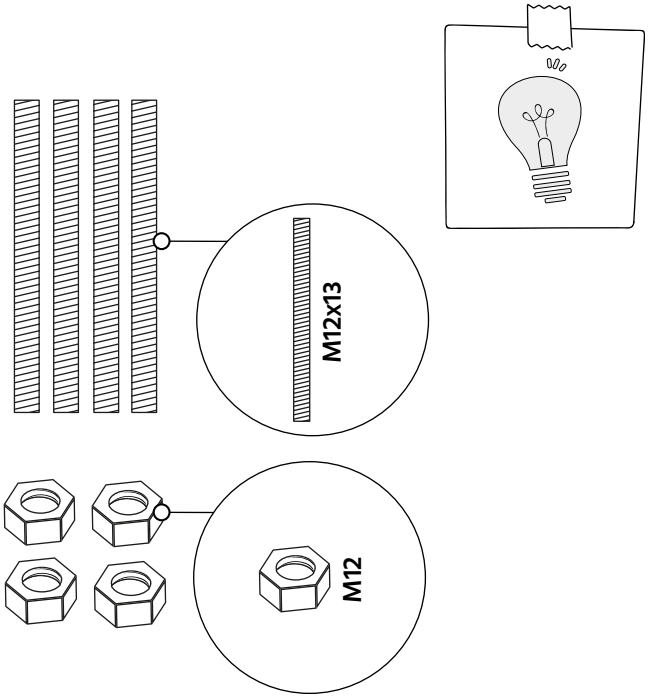

IT CONSIGLIO

Se vuoi essere sicuro di acquistare le barre filettate e i dadi corretti, visita il seguente link e acquista il nostro kit:
https://www.maanta.it/P89ISL

EN ADVICE

If you want to be sure you are purchasing the correct threaded rods and nuts, visit the following link and purchase our kit:
UK: https://www.maantaoutdoor.co.uk/P89ISL
US: https://www.maantaoutdoor.com/P89ISL

DE TIPP

Besuchen Sie den folgenden Link, um sicher zu sein, dass Sie die richtigen Gewindestangen und Muttern kaufen:
https://www.maanta.de/P89ISL

FR CONSEILS

Si vous voulez être sûr que vous achetez les bonnes tiges filetées et écrous, visitez le lien suivant et achetez notre kit :
https://www.maanta.fr/P89ISL

ES CONSEJO

Si quieres estar seguro de que estás comprando las varillas roscadas y las tuercas correctas, visita el siguiente enlace y adquiera nuestro kit:
https://www.maanta.es/P89ISL

MAISTRA 3x3
DIRECTLY INSIDE THE BOX

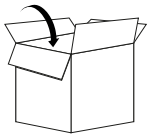

Rev 04/24

	4x	300200055
	8x	300200056
	8x	300200058
	4x	300200059
	2x	300200062
	2x	300200063
	1x	400301010 valid until 02/04/24 300300048

	2x	300200066		2x	300200067		8x	400301003 valid until 02/04/24 300100148

300200107 - KIT 300300046 (400301005 - KIT 400301006 valid until 02/04/24)

	2x	300200041 SILVER
	2x	300200035 SILVER
	2x	300100045
	2x	300100031
	2x	300200045 SILVER
	4x	200601030 TSPEI M5x12 INOX A2

	16x	200601030 TSPEI M5x12 INOX A2
	4x	200601022 TBEI M8x12
	4x	200603009 EN 40S M8
	2x	2030040 INOX
	1x	200603008 5
	1x	200603007 3

300900014 (KIT 400304103 valid until 02/04/24)

	8x	200603009 EN 40S M8
	8x	200603030 8x24 ZINC
	8x	200603037 M8 ZINC
	8x	200603044 TE M8x16 ZINC
	8x	200603045 TE M8x20 ZINC
	8x	200603046 TE M8x25 ZINC

	24x	200603055 8x16 ZINC
	2x	300100086
	2x	300100108
	2x	300100111

300900015 (KIT 400304104 valid until 02/04/24)

	4x	200601028 TCEI M8x12 INOX A2
	1x	200601055
	1x	200601056
	2x	200601057 M12 h.6mm A4
	4x	200603040 TCEI M4x10
	2x	200603047 TE M16x65

	2x	200603048 M16 ZINC
	6x	200603064 TBEI M4x10
	2x	200603067 16x30 ZINC
	2x	300400009
	2x	300500005
	2x	300300049

300900016 (KIT 400304105 valid until 02/04/24)

	8x	200603049 TC 3.9x16 ZINC
	16x	200603050 TBEI M4x40 ZINC
	16x	200603051 4x9
	16x	200603052 M4 ZINC
	4x	300100087

300900017 (KIT 400304106 valid until 02/04/24)

	16x	200603037 M8 ZINC
	16x	200603053 TE M8x45 ZINC
	2x	200603063 TBEI M8x10 ZINC
	2x	300100090
	2x	300100092

300900018 (KIT 400304107 valid until 02/04/24)

	8x	200603024 TE M8x40 ZINC
	8x	200603055 8x16 ZINC
	56x	200603056 TC 3.9x9.5 ZINC
	2x	200603061 TC 4.2x25 ZINC
	1x	300100105
	1x	300400005

300900019 (KIT 400304108 valid until 02/04/24)

	4x	200500014
	4x	200500015
	8x	200500016
	16x	200601050 TSP 3x25 INOX

MAISTRA 3x4
DIRECTLY INSIDE THE BOX

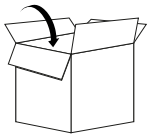

Rev 04/24

	4x	300200055
	8x	300200057
	8x	300200058
	4x	300200059
	2x	300200062
	2x	300200063
	1x	400301010 valid until 02/04/24 300300048

	2x	300200066		2x	300200067		8x	400301003 valid until 02/04/24 300100148

300200107 - KIT 300300046 (400301005 - KIT 400301006 valid until 02/04/24)

	2x	300200041 SILVER
	2x	300200035 SILVER
	2x	300100045
	2x	300100031
	2x	300200045 SILVER
	4x	200601030 TSPEI M5x12 INOX A2

	16x	200601030 TSPEI M5x12 INOX A2
	4x	200601022 TBEI M8x12
	4x	200603009 EN 40S M8
	2x	2030040 INOX
	1x	200603008 5
	1x	200603007 3

300900014 (KIT 400304203 valid until 02/04/24)

	8x	200603009 EN 40S M8
	8x	200603030 8x24 ZINC
	8x	200603037 M8 ZINC
	8x	200603044 TE M8x16 ZINC
	8x	200603045 TE M8x20 ZINC
	8x	200603046 TE M8x25 ZINC

	24x	200603055 8x16 ZINC
	2x	300100086
	2x	300100108
	2x	300100111

300900015 (KIT 400304204 valid until 02/04/24)

	4x	200601028 TCEI M8x12 INOX A2
	1x	200601055
	1x	200601056
	2x	200601057 M12 h.6mm A4
	4x	200603040 TCEI M4x10
	2x	200603047 TE M16x65

	2x	200603048 M16 ZINC
	6x	200603064 TBEI M4x10
	2x	200603067 16x30 ZINC
	2x	300400009
	2x	300500005
	2x	300300049

300900016 (KIT 400304205 valid until 02/04/24)

	8x	200603049 TC 3.9x16 ZINC
	16x	200603050 TBEI M4x40 ZINC
	16x	200603051 4x9
	16x	200603052 M4 ZINC
	4x	300100087

300900023 (KIT 400304206 valid until 02/04/24)

	16x	200603037 M8 ZINC
	16x	200603053 TE M8x45 ZINC
	2x	200603063 TBEI M8x10 ZINC
	2x	300100090
	2x	300100092

300900024 (KIT 400304207 valid until 02/04/24)

	8x	200603024 TE M8x40 ZINC
	8x	200603055 8x16 ZINC
	56x	200603056 TC 3.9x9.5 ZINC
	2x	200603061 TC 4.2x25 ZINC
	1x	300100105
	1x	300400005

300900025 (KIT 400304208 valid until 02/04/24)

	4x	200500014
	4x	200500015
	8x	200500016
	16x	200601050 TSP 3x25 INOX

MAISTRA 4x3
DIRECTLY INSIDE THE BOX

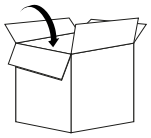

Rev 04/24

	5x	300200055
	10x	300200056
	4x	300200061
	2x	300200060
	10x	300200058
	4x	300200062
	2x	300200063
	1x	400301010 valid until 02/04/24 300300048

	2x	300200066		2x	300200067		10x	400301003 valid until 02/04/24 300100148

300200107 - KIT 300300046

	2x	300200041 SILVER
	2x	300200035 SILVER
	2x	300100045
	2x	300100031
	2x	300200045 SILVER
	4x	200601030 TSPEI M5x12 INOX A2

	16x	200601030 TSPEI M5x12 INOX A2
	4x	200601022 TBEI M8x12
	4x	200603009 EN 40S M8
	2x	2030040 INOX
	1x	200603008 5
	1x	200603007 3

300900014

	8x	200603009 EN 40S M8
	8x	200603030 8x24 ZINC
	8x	200603037 M8 ZINC
	8x	200603044 TE M8x16 ZINC
	8x	200603045 TE M8x20 ZINC

	8x	200603046 TE M8x25 ZINC
	24x	200603055 8x16 ZINC
	2x	300100086
	2x	300100108
	2x	300100111

300900015 (KIT 400304204 valid until 02/04/24)

	4x	200601028 TCEI M8x12 INOX A2
	1x	200601055
	1x	200601056
	2x	200601057 M12 h.6mm A4
	4x	200603040 TCEI M4x10
	2x	200603047 TE M16x65

	2x	200603048 M16 ZINC
	6x	200603064 TBEI M4x10
	2x	200603067 16x30 ZINC
	2x	300400009
	2x	300500005
	2x	300300049

300900016 (KIT 400304205 valid until 02/04/24)

	8x	200603049 TC 3.9x16 ZINC
	16x	200603050 TBEI M4x40 ZINC
	16x	200603051 4x9
	16x	200603052 M4 ZINC
	4x	300100087

300900038 (KIT 400304206 valid until 02/04/24)

	20x	200603037 M8 ZINC
	20x	200603053 TE M8x45 ZINC
	2x	200603063 TBEI M8x10 ZINC
	2x	300100090
	2x	300100092

300900024 (KIT 400304207 valid until 02/04/24)

	8x	200603024 TE M8x40 ZINC
	8x	200603055 8x16 ZINC
	56x	200603056 TC 3.9x9.5 ZINC
	2x	200603061 TC 4.2x25 ZINC
	1x	300100105
	1x	300400005

300900025 (KIT 400304208 valid until 02/04/24)

	4x	200500014
	4x	200500015
	10x	200500016
	20x	200601050 TSP 3x25 INOX

MAISTRA 4x4
DIRECTLY INSIDE THE BOX

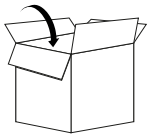

Rev 04/24

	5x	300200055
	10x	300200057
	10x	300200058
	2x	300200060
	4x	300200061
	4x	300200062
	2x	300200063
	1x	400301010 valid until 02/04/24 300300048

	2x	300200066		2x	300200067		10x	400301003 valid until 02/04/24 300100148

300200107 - KIT 300300046 (400301005 - KIT 400301006 valid until 02/04/24)

	2x	300200041 SILVER
	2x	300200035 SILVER
	2x	300100045
	2x	300100031
	2x	300200045 SILVER
	4x	200601030 TSPEI M5x12 INOX A2

	16x	200601030 TSPEI M5x12 INOX A2
	4x	200601022 TBEI M8x12
	4x	200603009 EN 40S M8
	2x	2030040 INOX
	1x	200603008 5
	1x	200603007 3

300900014 (KIT 400304303 valid until 02/04/24)

	8x	200603009 EN 40S M8
	8x	200603030 8x24 ZINC
	8x	200603037 M8 ZINC
	8x	200603044 TE M8x16 ZINC
	8x	200603045 TE M8x20 ZINC

	8x	200603046 TE M8x25 ZINC
	24x	200603055 8x16 ZINC
	2x	300100086
	2x	300100108
	2x	300100111

300900015 (KIT 400304304 valid until 02/04/24)

	4x	200601028 TCEI M8x12 INOX A2
	1x	200601055
	1x	200601056
	2x	200601057 M12 h.6mm A4
	4x	200603040 TCEI M4x10
	2x	200603047 TE M16x65

	2x	200603048 M16 ZINC
	6x	200603064 TBEI M4x10
	2x	200603067 16x30 ZINC
	2x	300400009
	2x	300500005
	2x	300300049

300900016 (KIT 400304305 valid until 02/04/24)

	8x	200603049 TC 3.9x16 ZINC
	16x	200603050 TBEI M4x40 ZINC
	16x	200603051 4x9
	16x	200603052 M4 ZINC
	4x	300100087

300900029 (KIT 400304306 valid until 02/04/24)

	20x	200603037 M8 ZINC
	20x	200603053 TE M8x45 ZINC
	2x	200603063 TBEI M8x10 ZINC
	2x	300100090
	2x	300100092

300900030 (KIT 400304307 valid until 02/04/24)

	8x	200603024 TE M8x40 ZINC
	8x	200603055 8x16 ZINC
	56x	200603056 TC 3.9x9.5 ZINC
	2x	200603061 TC 4.2x25 ZINC
	1x	300100105
	1x	300400005

300900031 (KIT 400304308 valid until 02/04/24)

	4x	200500014
	4x	200500015
	10x	200500016
	20x	200601050 TSP 3x25 INOX

MAISTRA 5x3
DIRECTLY INSIDE THE BOX

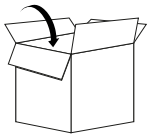

	6x	300200055
	12x	300200056
	4x	300200061
	4x	300200109
	12x	300200058
	4x	300200062
	2x	300200063
	1x	400301010 valid until 02/04/24 300300048

	2x	300200066		2x	300200067		12x	400301003 valid until 02/04/24 300100148

300200107 - KIT 300300046

	2x	300200041 SILVER
	2x	300200035 SILVER
	2x	300100045
	2x	300100031
	2x	300200045 SILVER
	4x	200601030 TSPEI M5x12 INOX A2

	16x	200601030 TSPEI M5x12 INOX A2
	4x	200601022 TBEI M8x12
	4x	200603009 EN 40S M8
	2x	2030040 INOX
	1x	200603008 5
	1x	200603007 3

300900014

	8x	200603009 EN 40S M8
	8x	200603030 8x24 ZINC
	8x	200603037 M8 ZINC
	8x	200603044 TE M8x16 ZINC
	8x	200603045 TE M8x20 ZINC

	8x	200603046 TE M8x25 ZINC
	24x	200603055 8x16 ZINC
	2x	300100086
	2x	300100108
	2x	300100111

300900015

	4x	200601028 TCEI M8x12 INOX A2
	1x	200601055
	1x	200601056
	2x	200601057 M12 h.6mm A4
	4x	200603040 TCEI M4x10
	2x	200603047 TE M16x65

	2x	200603048 M16 ZINC
	6x	200603064 TBEI M4x10
	2x	200603067 16x30 ZINC
	2x	300400009
	2x	300500005
	2x	300300049

300900016

	8x	200603049 TC 3.9x16 ZINC
	16x	200603050 TBEI M4x40 ZINC
	16x	200603051 4x9
	16x	200603052 M4 ZINC
	4x	300100087

300900041

	24x	200603037 M8 ZINC
	24x	200603053 TE M8x45 ZINC
	2x	200603063 TBEI M8x10 ZINC
	2x	300100090
	2x	300100092

300900042

	8x	200603024 TE M8x40 ZINC
	8x	200603055 8x16 ZINC
	72x	200603056 TC 3.9x9.5 ZINC
	2x	200603061 TC 4.2x25 ZINC
	1x	300100105
	1x	300400005

300900043

	4x	200500014
	4x	200500015
	12x	200500016
	24x	200601050 TSP 3x25 INOX

MAISTRA 5x4
DIRECTLY INSIDE THE BOX

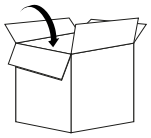

Rev 04/24

	6x	300200055
	12x	300200057
	4x	300200061
	4x	300200109
	12x	300200058
	6x	300200062
	2x	300200063
	1x	400301010 valid until 02/04/24 300300048

	2x	300200066		2x	300200067		12x	400301003 valid until 02/04/24 300100148

300200107 - KIT 300300046

	2x	300200041 SILVER
	2x	300200035 SILVER
	2x	300100045
	2x	300100031
	2x	300200045 SILVER
	4x	200601030 TSPEI M5x12 INOX A2

	16x	200601030 TSPEI M5x12 INOX A2
	4x	200601022 TBEI M8x12
	4x	200603009 EN 40S M8
	2x	2030040 INOX
	1x	200603008 5
	1x	200603007 3

300900014

	8x	200603009 EN 40S M8
	8x	200603030 8x24 ZINC
	8x	200603037 M8 ZINC
	8x	200603044 TE M8x16 ZINC
	8x	200603045 TE M8x20 ZINC

	8x	200603046 TE M8x25 ZINC
	24x	200603055 8x16 ZINC
	2x	300100086
	2x	300100108
	2x	300100111

300900015

	4x	200601028 TCEI M8x12 INOX A2
	1x	200601055
	1x	200601056
	2x	200601057 M12 h.6mm A4
	4x	200603040 TCEI M4x10
	2x	200603047 TE M16x65

	2x	200603048 M16 ZINC
	6x	200603064 TBEI M4x10
	2x	200603067 16x30 ZINC
	2x	300400009
	2x	300500005
	2x	300300049

300900016

	8x	200603049 TC 3.9x16 ZINC
	16x	200603050 TBEI M4x40 ZINC
	16x	200603051 4x9
	16x	200603052 M4 ZINC
	4x	300100087

300900044

	24x	200603037 M8 ZINC
	24x	200603053 TE M8x45 ZINC
	2x	200603063 TBEI M8x10 ZINC
	2x	300100090
	2x	300100092

300900045

	8x	200603024 TE M8x40 ZINC
	8x	200603055 8x16 ZINC
	72x	200603056 TC 3.9x9.5 ZINC
	2x	200603061 TC 4.2x25 ZINC
	1x	300100105
	1x	300400005

300900046

	4x	200500014
	4x	200500015
	12x	200500016
	24x	200601050 TSP 3x25 INOX

MAISTRA 3x3

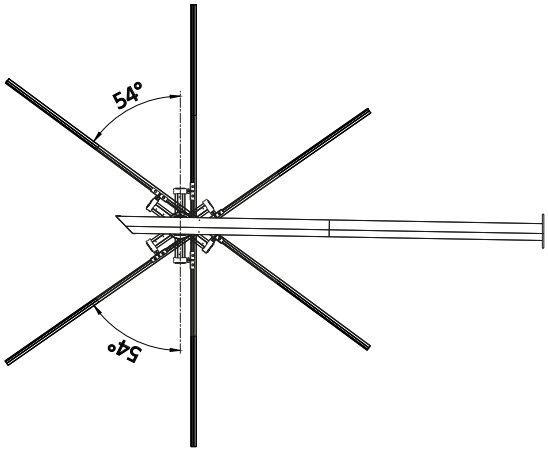
54°
54°

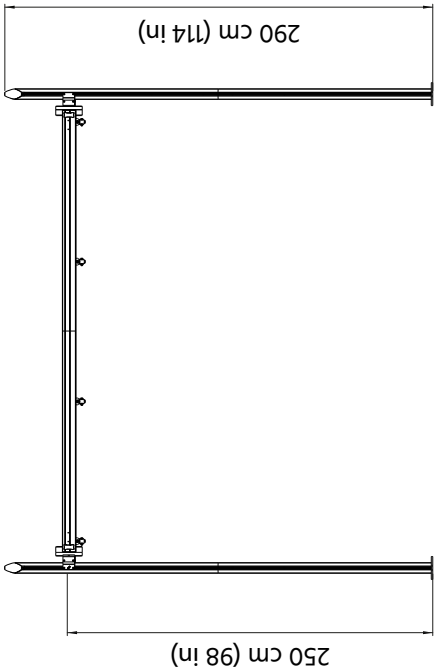
290 cm (114 in)
250 cm (98 in)

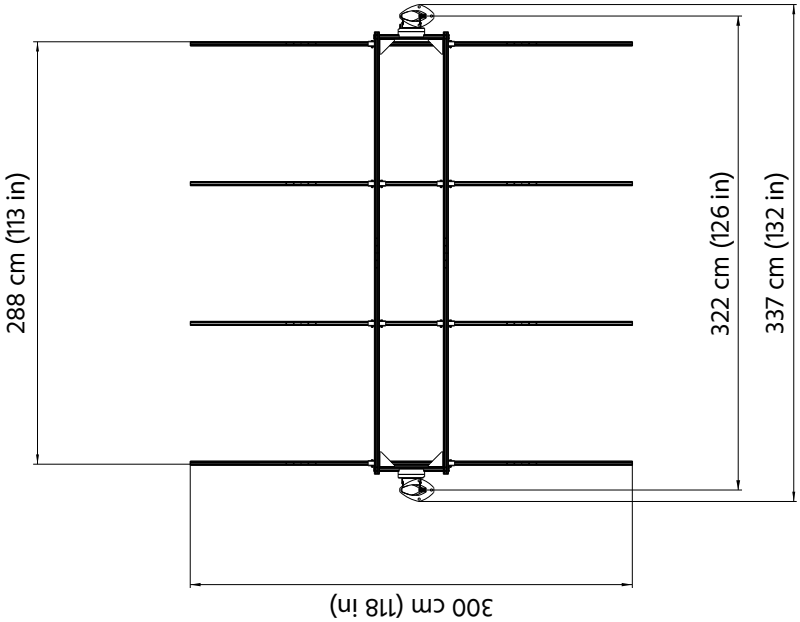
288 cm (113 in)
322 cm (126 in)
337 cm (132 in)
300 cm (118 in)

MAISTRA 3x4

Rev 04/24

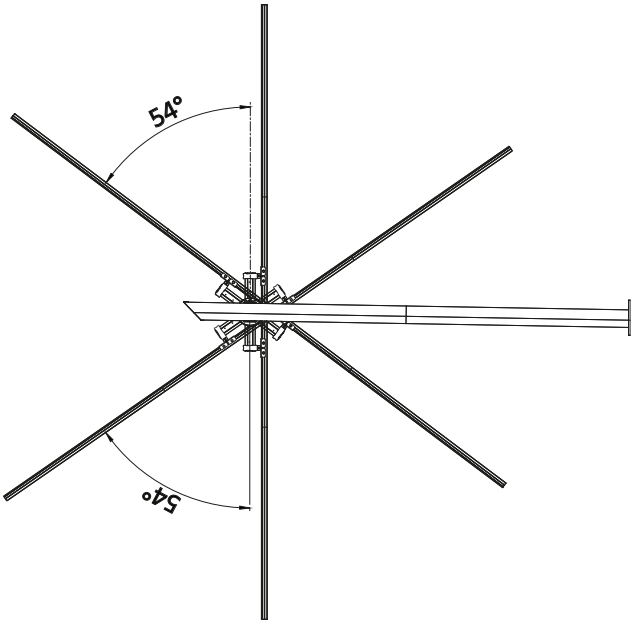

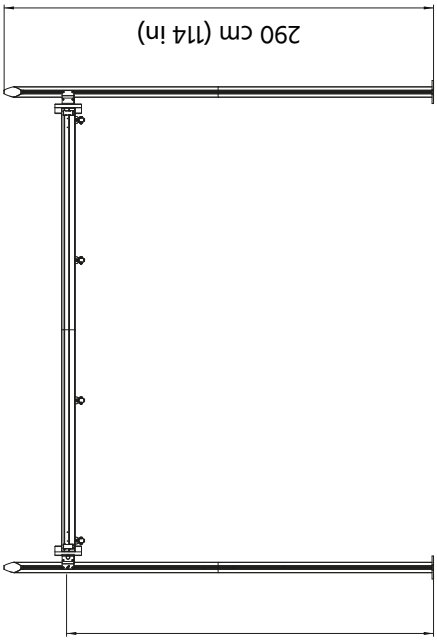

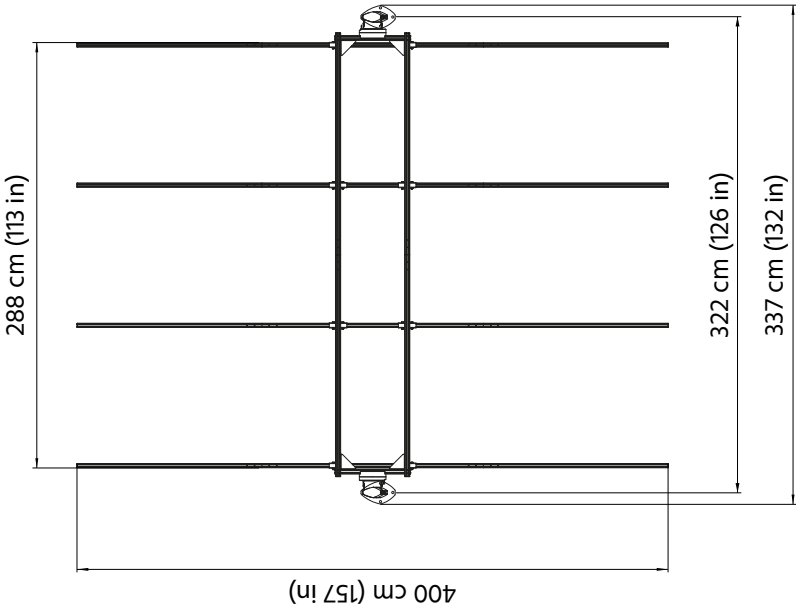

MAISTRA 4x3

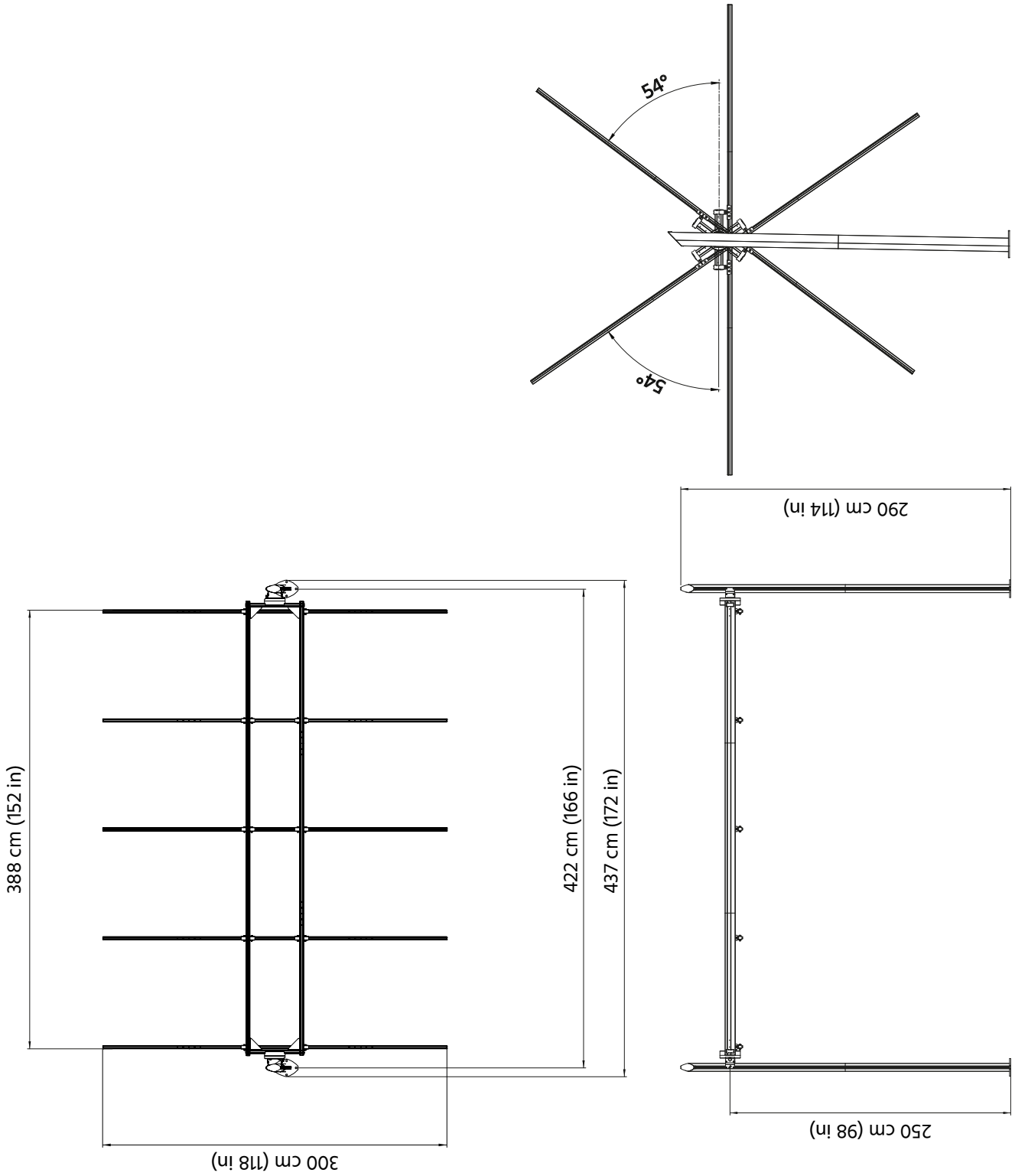
54°
54°
290 cm (114 in)
250 cm (98 in)
388 cm (152 in)
422 cm (166 in)
437 cm (172 in)
300 cm (118 in)

MAISTRA 4x4

Rev 04/24

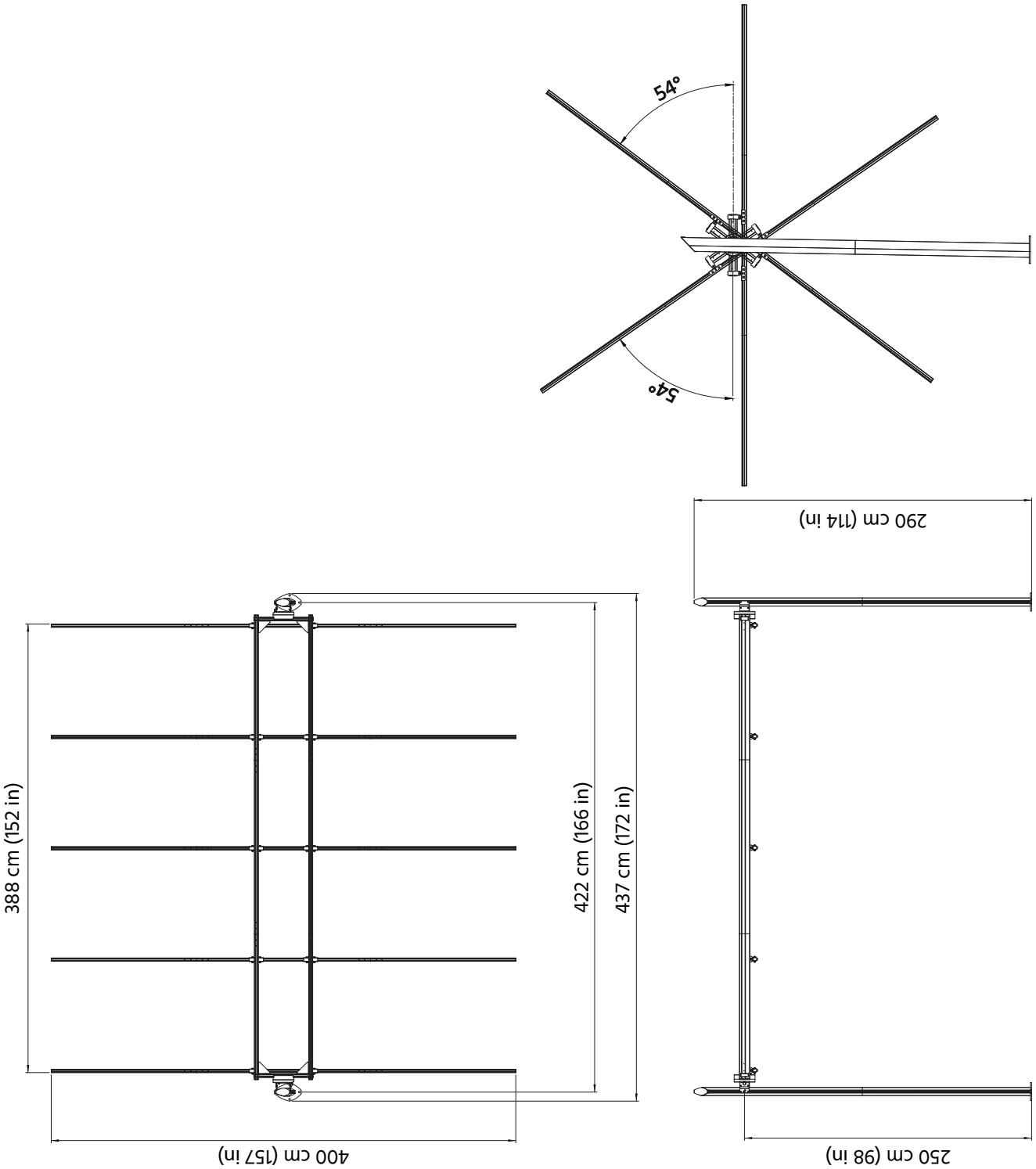

MAISTRA 5x3

Rev 04/24

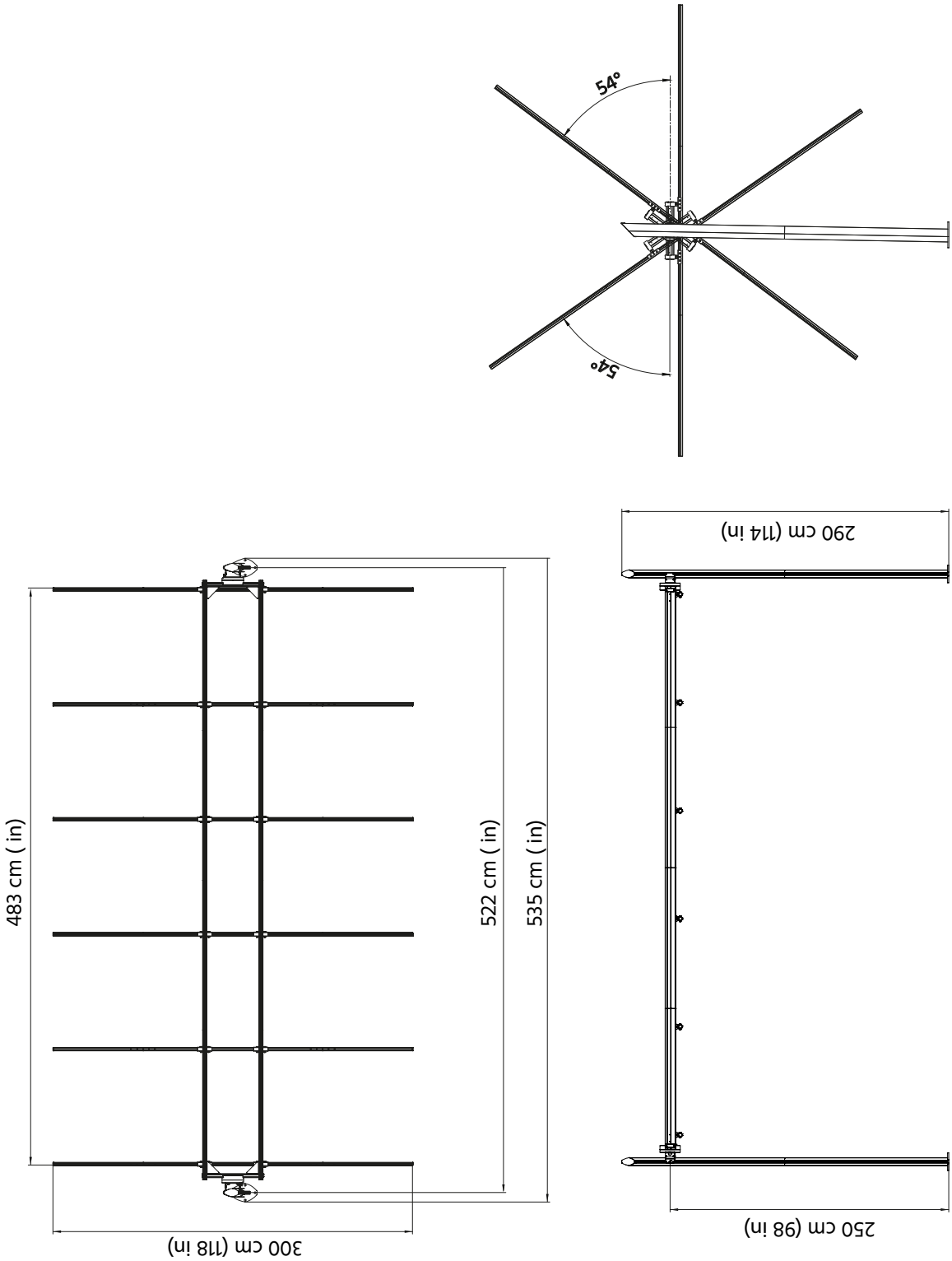

MAISTRA 5x4

Rev 04/24

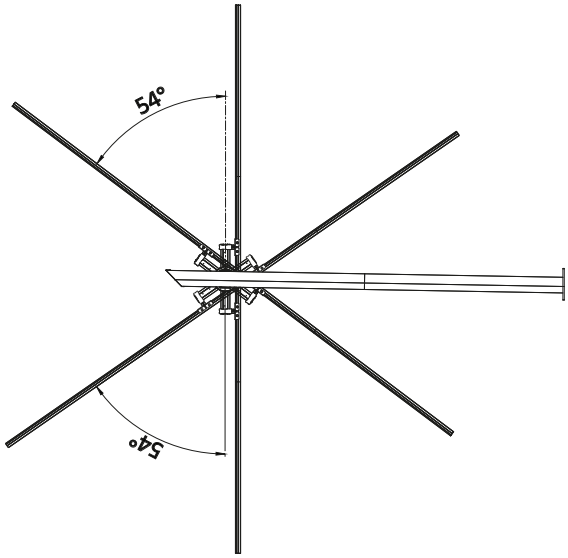

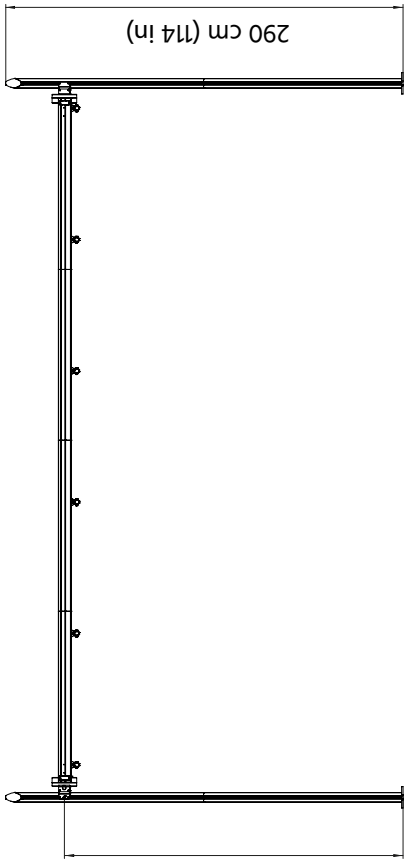

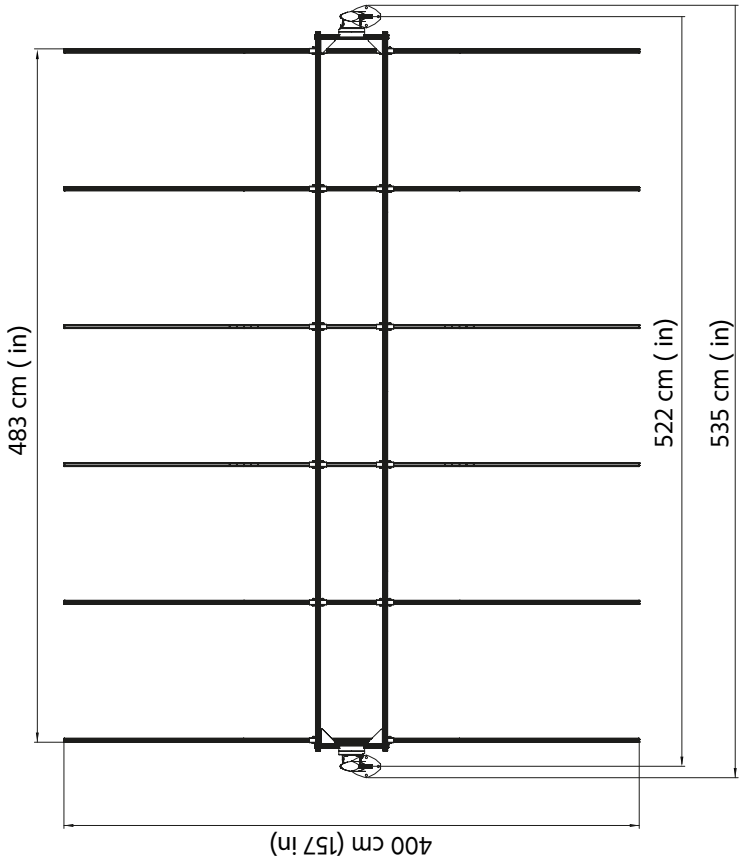

1 FISSAGGIO PALO A TERRA / FIXING TO THE GROUND / BODENBEFESTIGUNG DER MASTEN / FIXATION DU MÂT AU SOL / FIJACIÓN DEL POSTE AL SUELO

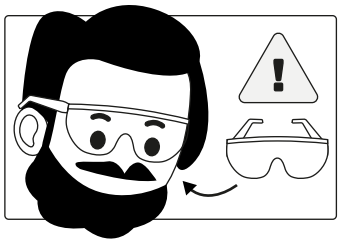

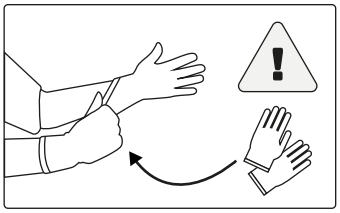

1

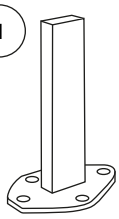

2

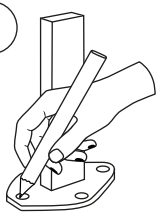

3

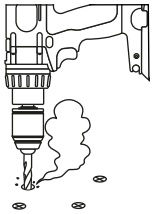

4

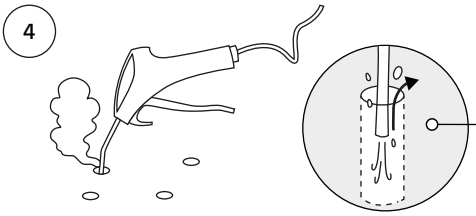

IT Importante
Eliminare la polvere per far aderire l'ancorante chimico.

EN Important
Remove dust to make the chemical anchor adhere.

DE Wichtig
Staub entfernen, damit der Injektionsmörtel haftet.

FR Important
Enlever la poussière pour faire adhérer le scellement chimique.

ES Importante
Quitar el polvo para que el mortero de inyección se adhiera.

5

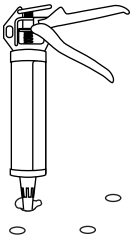

6

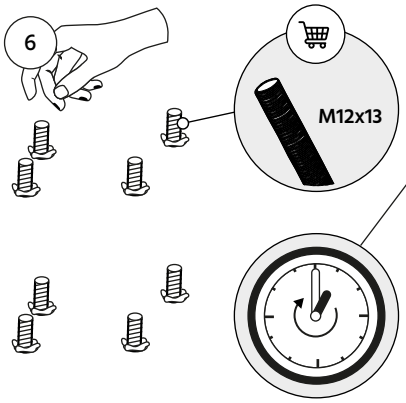

IT Importante
Aspettare che l'ancorante si asciughi completamente. Tempo minimo consigliato: 1 ora.

EN Important
Wait for the anchor to dry completely. Recommended minimum time: 1 hour.

ES Importante
Espera a que el mortero se seque por completo. Tiempo mínimo recomendado: 1 hora.

DE Wichtig
Warten Sie, bis der Injektionsmörtel vollständig getrocknet ist. Empfohlene Mindestdauer: 1 Stunde.

FR Important
Attendez que le scellement sèche complètement. Temps minimum recommandé: 1 heure.

7

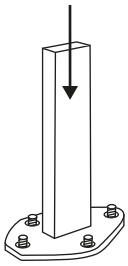

8

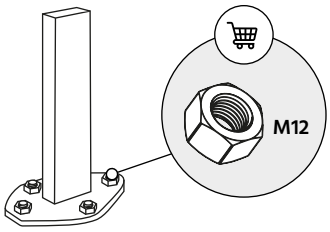

2 MONTAGGIO PALI MAISTRA / MOUNTING MAISTRA POLES / MONTAGE DER MAISTRA-MASTEN / MONTAGE MÂTS MAISTRA / MONTAJE POSTES MAISTRA

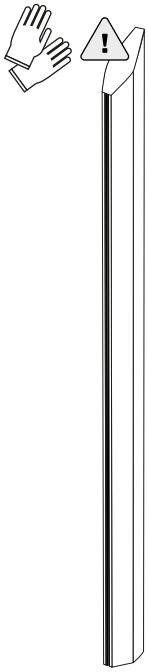

9

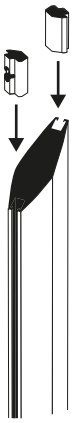

10

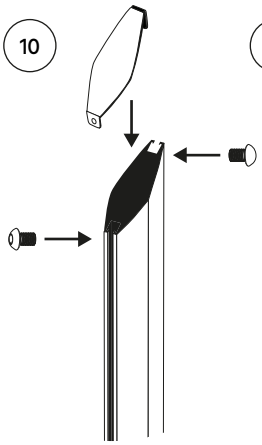

11

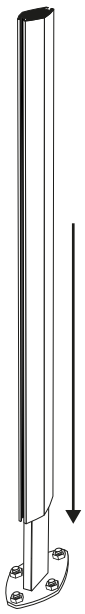

12

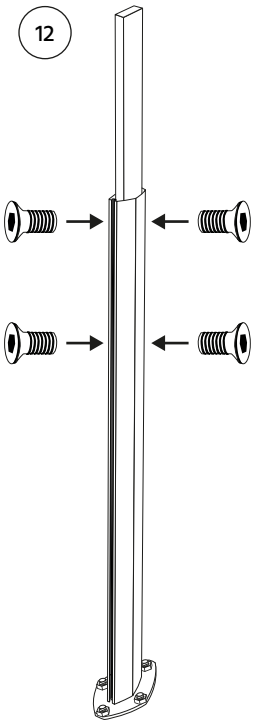

13

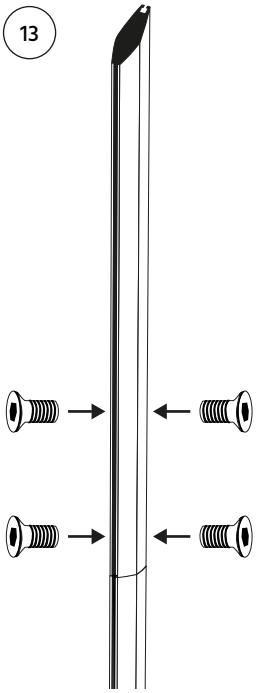

3 MONTAGGIO GIUNTI / JOINT ASSEMBLY / MONTAGE DES ROTARY-LOCK-PIN / MONTAGE DES JOINTS / MONTAJE ROTARY-LOCK-PIN

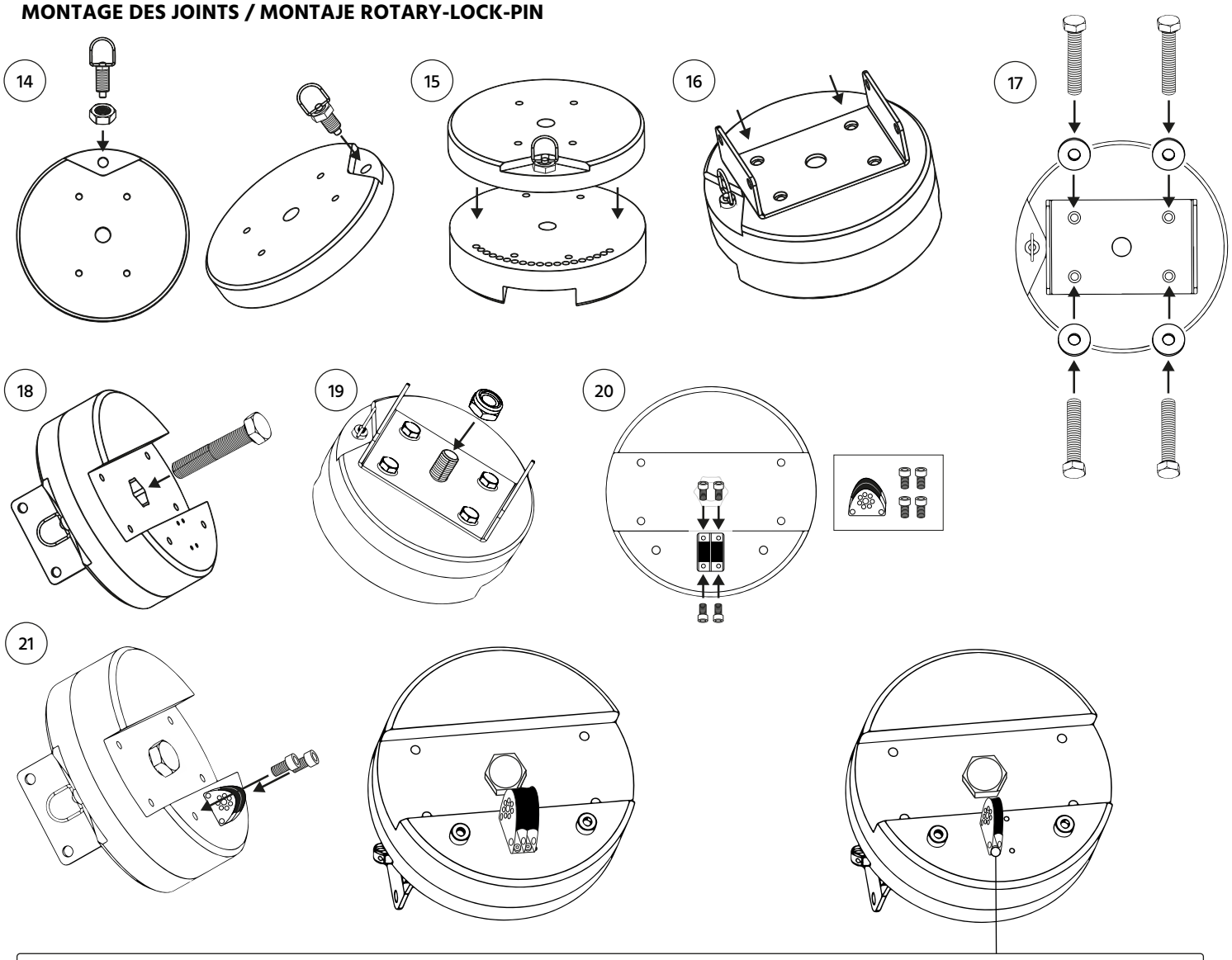

IT Importante
Ripetere i passaggi 14-22 per preparare il giunto opposto, utilizzando la carrucola singola.

EN Important
Repeat steps 14-19 to prepare the opposite joint using the single pulley.

DE Wichtig
Wiederholen Sie die Schritte 14-19 für die Montage des zweiten Drehgelenks. Benutzen Sie hier bitte die einfache Umlenkrolle!

FR Important
Répétez les étapes 14 à 19 pour préparer le joint opposé en utilisant la poulie simple.

ES Importante
Repite los pasos 14-19 para preparar la placa giratoria opuesta utilizando la polea simple.

4 MONTAGGIO MONTANTE / HORIZONTAL BAR ASSEMBLY / MONTAGE QUERPROFIL / MONTAGE PROFIL HORIZONTAL / MONTAJE BARRA HORIZONTAL

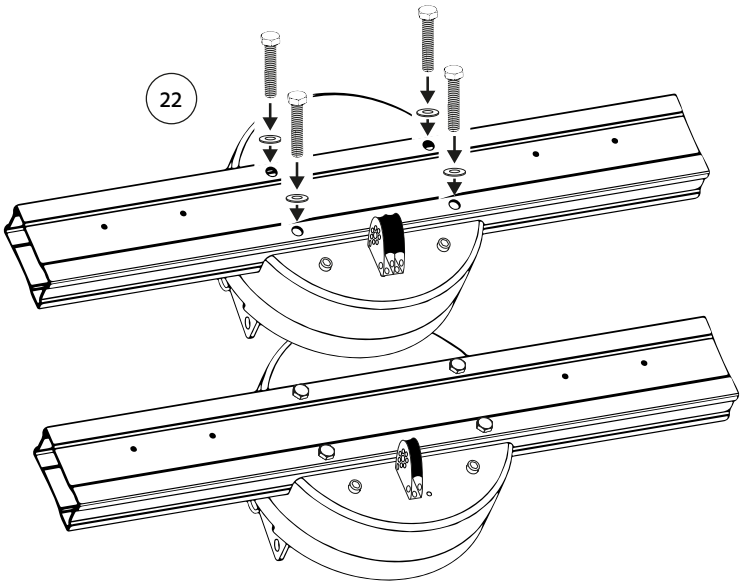

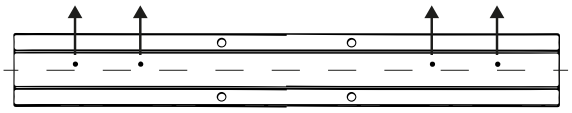

IT Importante
La parte più corta dove sono presenti i fori del montante va posta dal lato opposto alle carrucole.

EN Important
The shorter part with the holes for the triangle plates should be placed on the side opposite the pulleys.

FR Important
Les trous pour la fixation des triangles doivent être placés du côté opposé aux poulies.

DE Wichtig
Die Seite mit den geringeren Abständen zwischen den Bohrlöchern und dem Profilrand muss sich an der der Umlenkrolle gegenüberliegenden Seite befinden.

ES Importante
Los agujeros de la barra debe colocarse en el lado opuesto a las poleas.

23

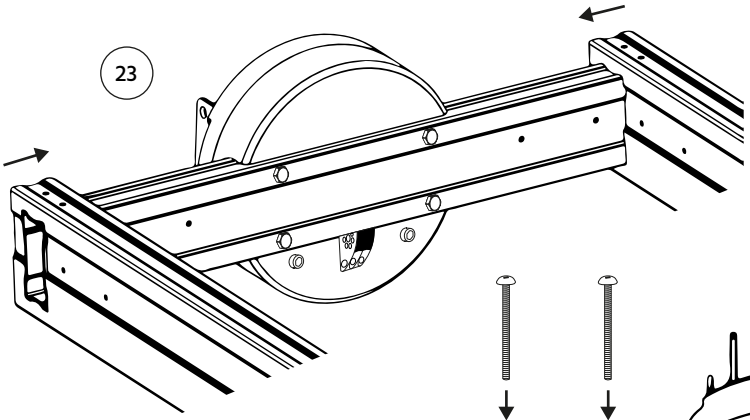

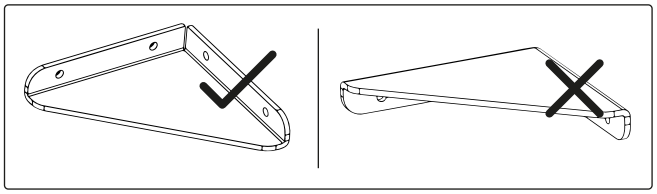

24

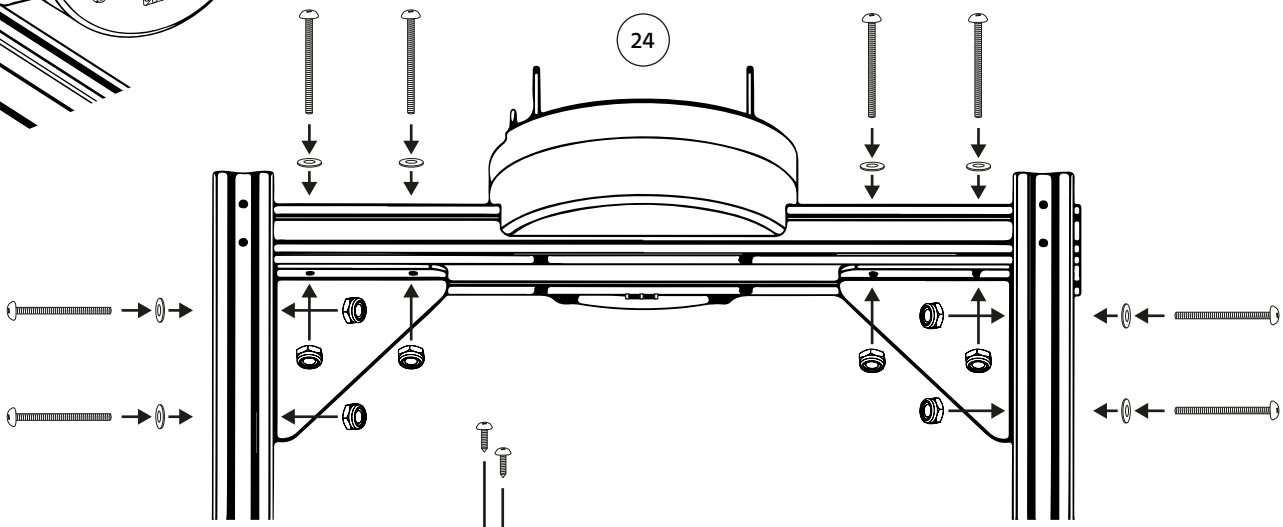

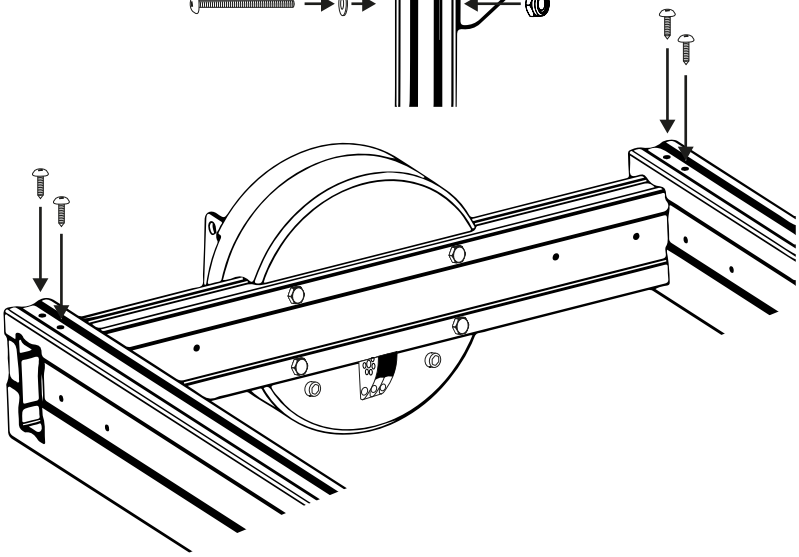

25

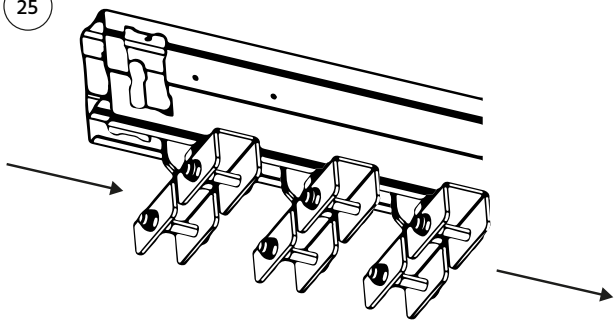

26

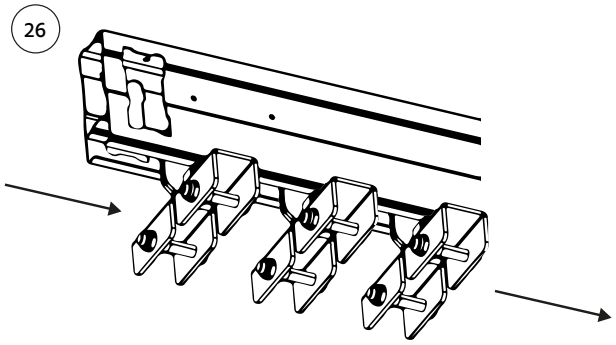

27

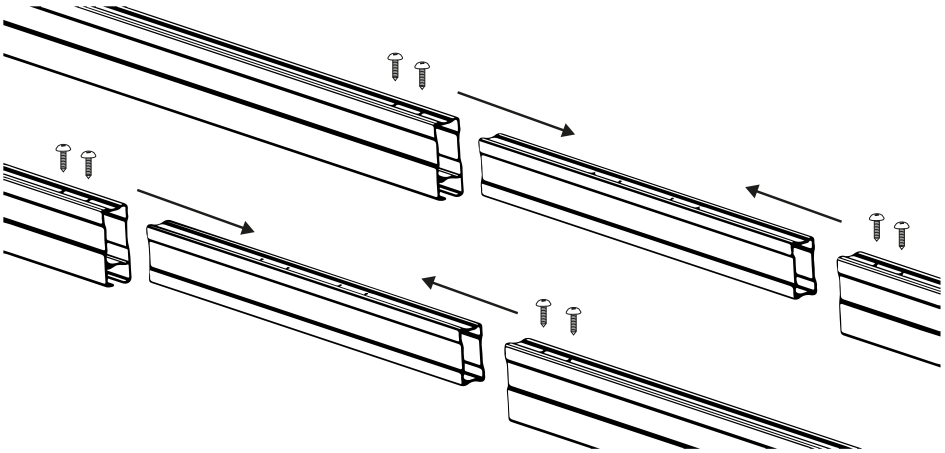

RISULTATO OTTENUTO / FINAL RESULT / ENDRESULTAT / RÉSULTAT OBTENU / RESULTADO FINAL

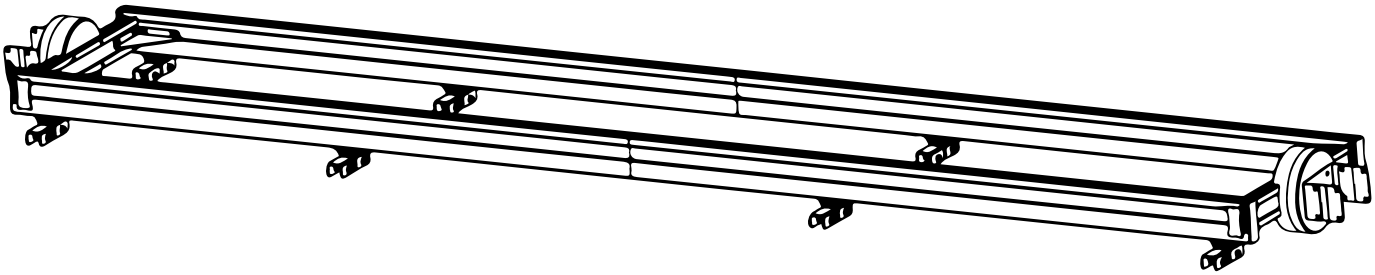

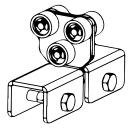

x8pz 3x3
x8pz 3x4
x10pz 4x3
x10pz 4x4
x12pz 5x3
x12pz 5x4

28

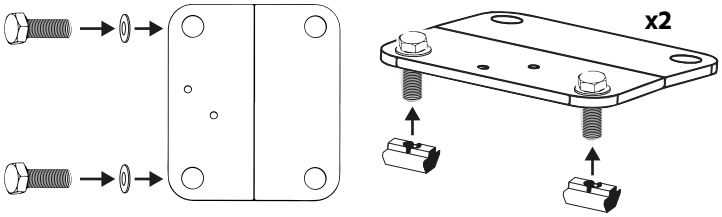

29

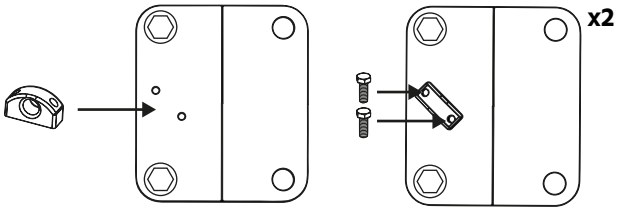

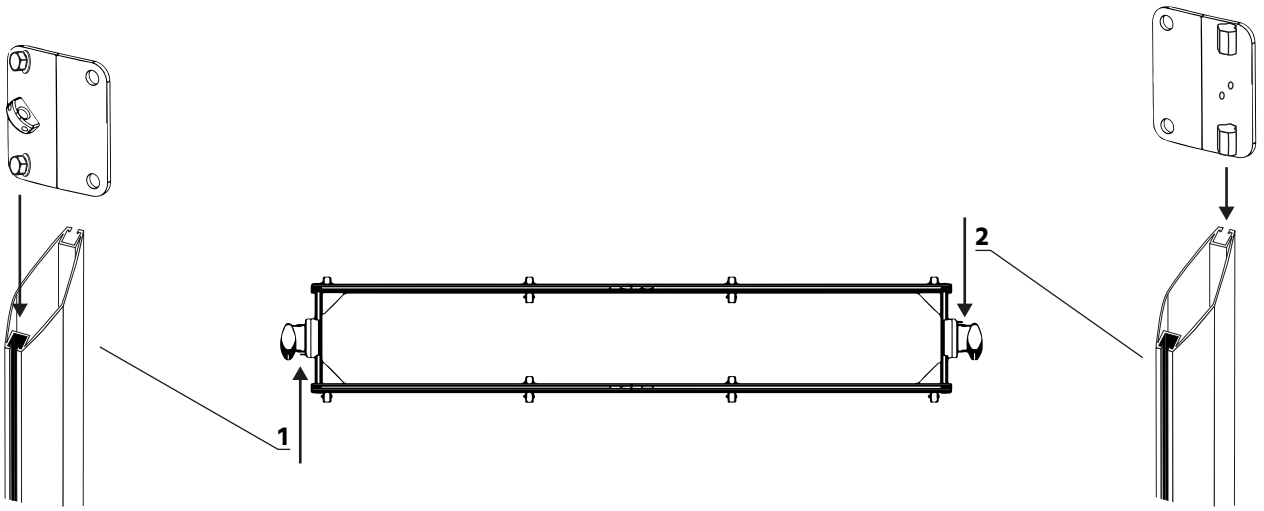

30

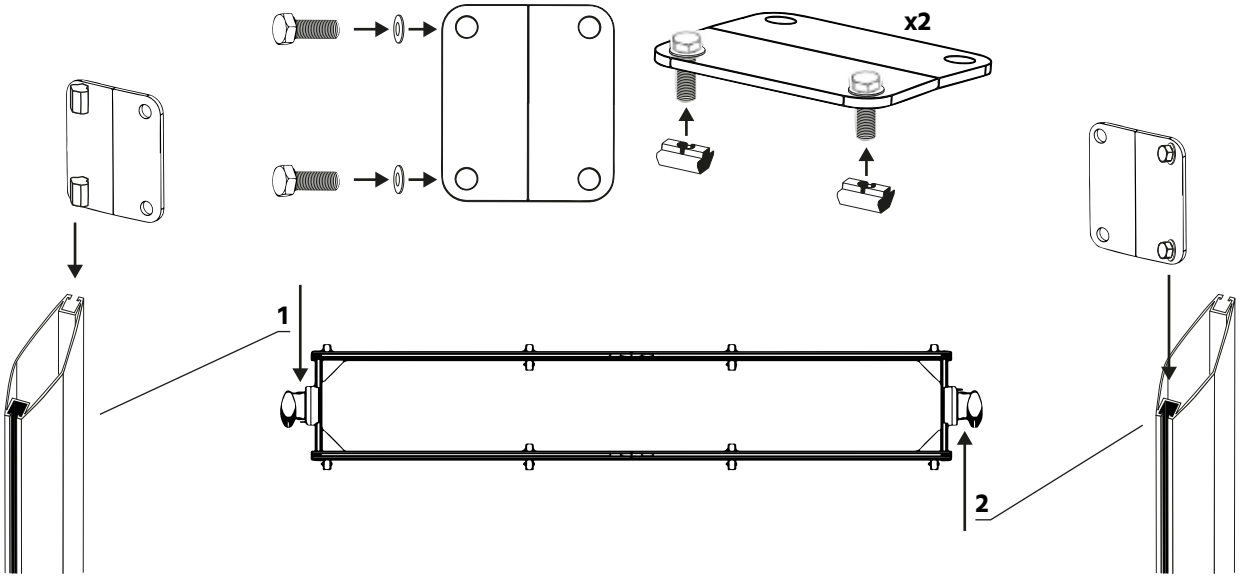

31

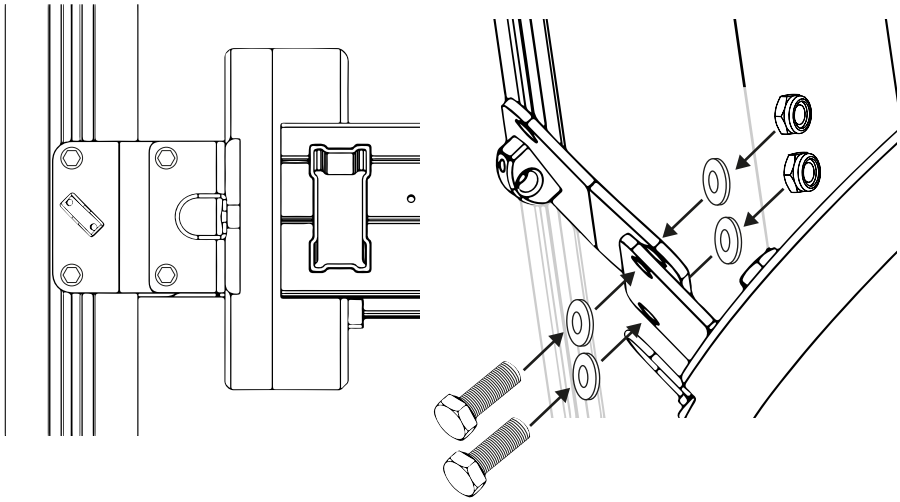

32

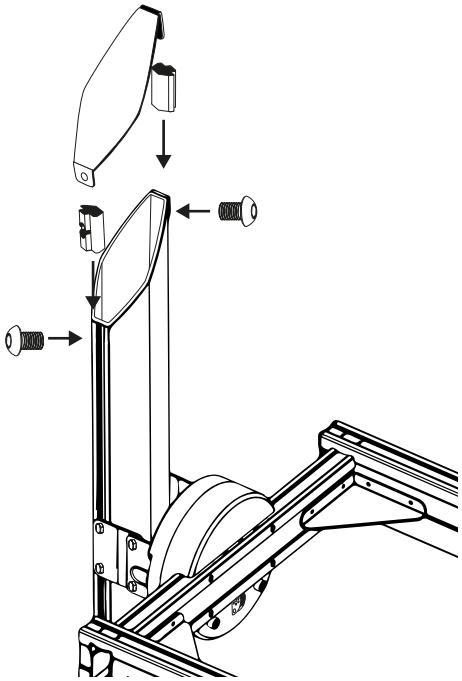

5 INSERIMENTO CIMA / INSERTION OF THE ROPE / SEGELTAU VERBINDEN / INSERTION DE LA CORDE / INSERCIÓN CUERDA

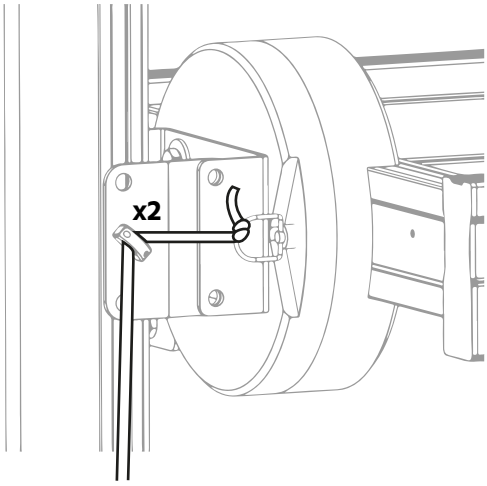

33

IT Importante
Annodare le due cime di colore azzurro al gancio facendolo passare per la guida apposita.

DE Wichtig
Verknoten Sie die beiden blauen Segeltaue an den Haken und führen Sie sie durch die dafür vorgesehene Führung.

ES Importante
Ata las dos cuerdas azules al anzuelo pasándolas por la guía prevista para ello.

EN Important
Tie the two blue-colored ropes to the hook by running it through the guide.

FR Important
Nouez les deux cordes bleues au crochet en les passant dans le guide.

6 ASSEMBLAGGIO ROMPITRATTA / CROSSBAR ASSEMBLY / MONTAGE DER VERSTREBUNGEN / ASSEMBLAGE BARRES TRANSVERSALES / MONTAJE TRAVESAÑOS

34

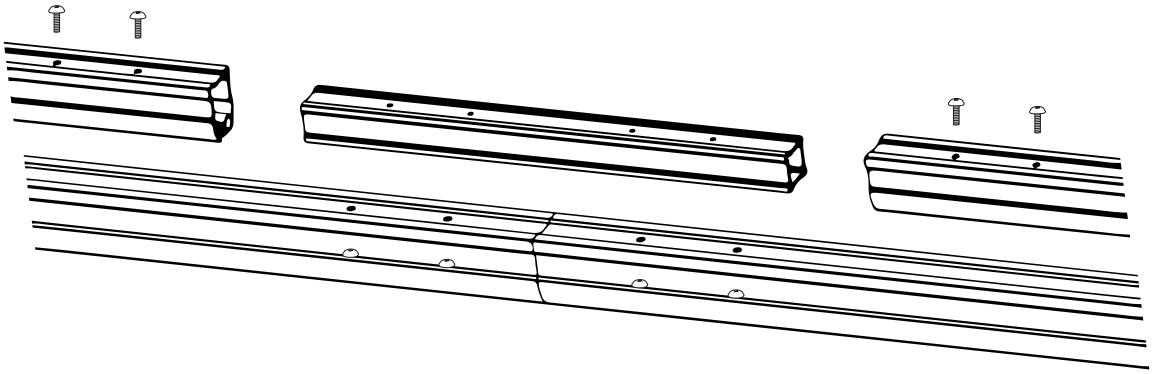

35

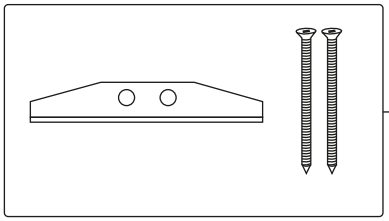

IT Importante
Dopo aver montato tutti i rompitratta come allo step 34, è importante fissare l'elemento che trovate nel riquadro a metà di uno dei giunti.

EN Important
After assembling all the crossbars as in step 34, it is important to attach the fixing element for the rope to the exact middle of one of the crossbars.

DE Wichtig
Nachdem Sie alle Verstrebungen wie in Schritt 34 angebracht haben, müssen Sie das hervorgehobene Element zentral an einer der Verstrebung anbringen.

FR Important
Après avoir monté tous les barre transversales comme au point 34, il est important de fixer les éléments que vous trouvez dans la boîte au milieu d'un des joints.

ES Importante
Después de ensamblar todos los travesaños como en el paso 34, es importante fijar los elementos resaltados exactamente a la mitad de una de las juntas.

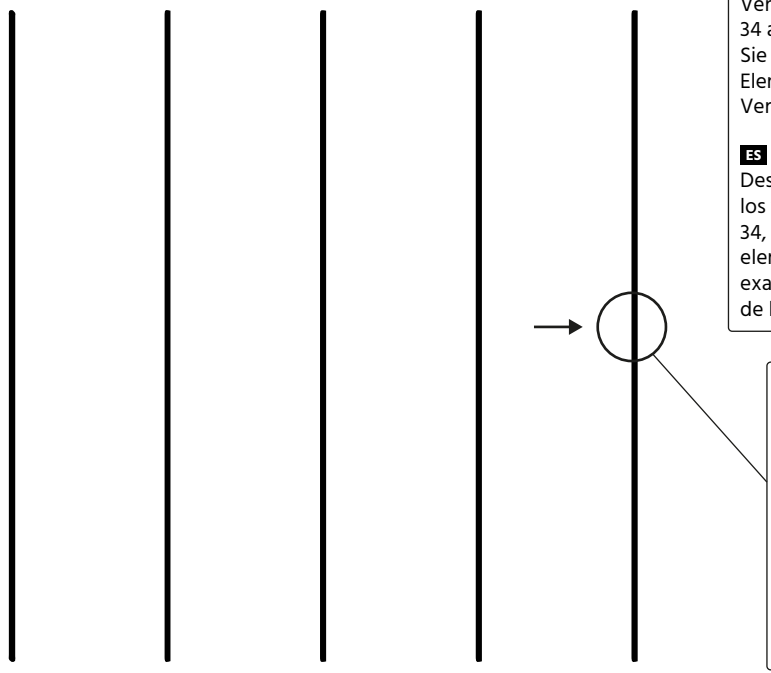

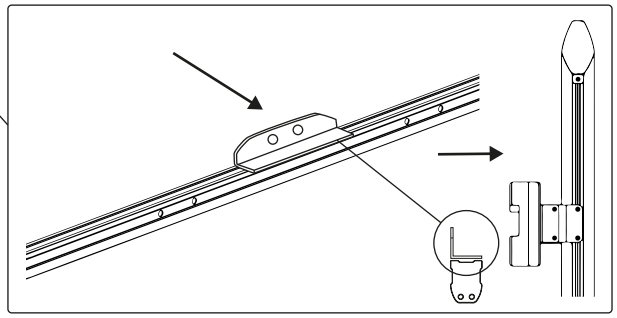

IT Importante
Procedere col misurare la metà del giunto e a creare due fori per l'inserimento delle viti in dotazione.

EN Important
Proceed to measure half of the crossbar and to create two holes for inserting the supplied screws.

DE Wichtig
Verschrauben Sie das Befestigungselement für das Segeltau, indem Sie genau mittig zwei Löcher bohren.

FR Important
Procédez à mesurer la moitié du joint et créez deux trous pour insérer les vis fournies.

ES Importante
Medir el centro de la barra y creer dos agujeros para insertar los tornillos previstos.

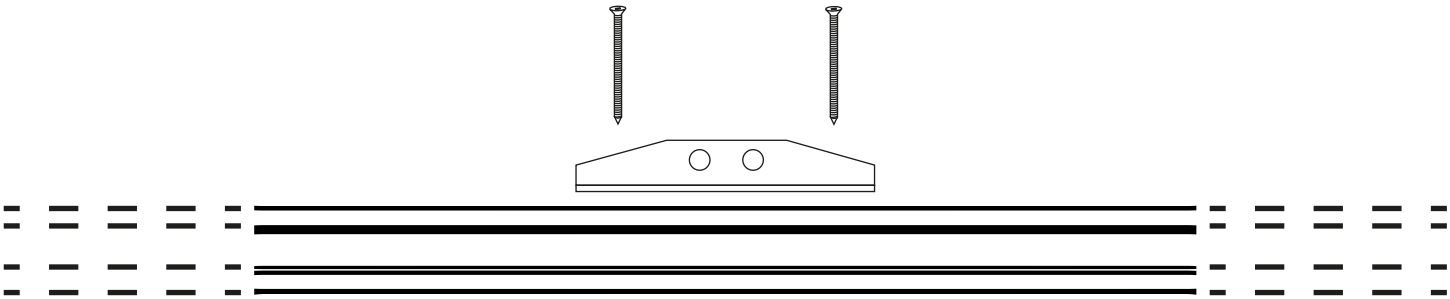

IT Importante
Questo rompitratta appena creato andrà posizionato per primo verso il lato con la carrucola singola assemblata.

EN Important
This newly created crossbar will be placed first toward the side with the single pulley.

DE Wichtig
Diese Verstrebungsleiste mit dem Befestigungselement muss als erste an der Seite mit der Einzelrolle montiert werden.

FR Important
Cette barre transversale qui vient d'être créée doit être positionnée d'abord vers le côté où se trouve la poulie simple assemblée.

ES Importante
Este travesaño recién creado debe colocarse primero hacia el lado con la polea única montada.

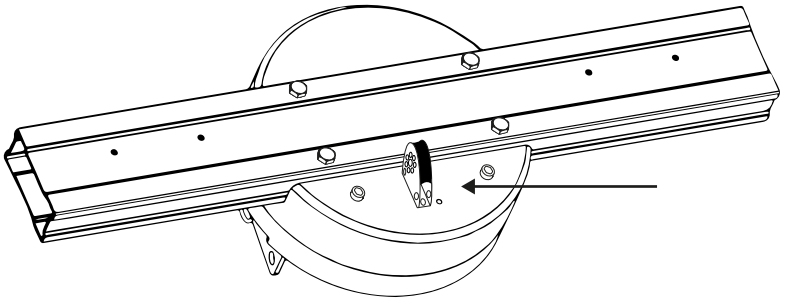

36

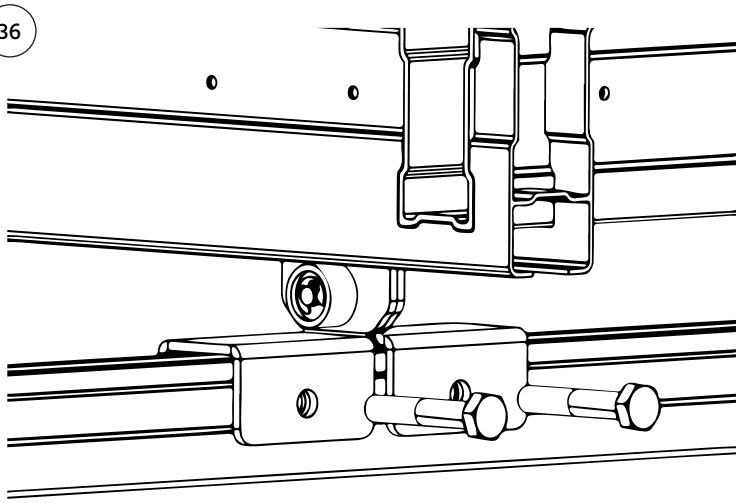

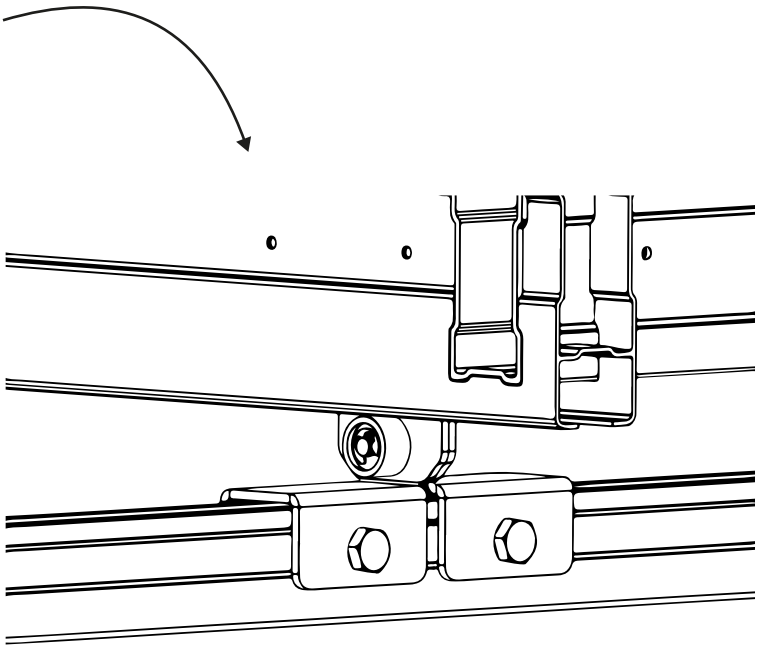

37

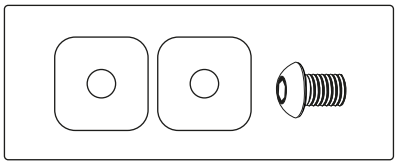

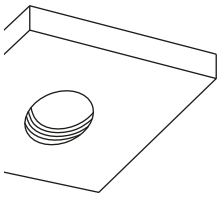

IT Importante
La piastra filettata è da tenere interna al pezzo.

EN Important
The threaded plate is to be kept inside the horizontal bar.

DE Wichtig
Die Metallplatte mit Gewinde muss sich im Inneren des Querprofils befinden.

FR Important
La plaque filetée doit être maintenue à l'intérieur du profil horizontal.

ES Importante
La placa roscada debe mantenerse en el interior de la barra horizontal.

IT Importante
È necessario bloccare il primo carrello del primo rompitratta dal lato di manovra (doppia carrucola). Per farlo utilizzeremo le piastrine quadre (una filettata, l'altra no). Andremo a inserirle a seguito del primo rompitratta, in modo che quest'ultimo rimanga bloccato vicino al disco orientabile.

DE Wichtig
Die Verstrebungsleiste, die sich an der Manövrierseite (Doppelrolle) befindet, muss befestigt werden. Dazu verwenden wir quadratische Platten (eine mit Gewinde, die andere ohne), die zwischen der ersten und der zweiten Verstrebungsleiste verschraubt werden müssen.

ES Importante
Es necesario bloquear el primer travesaño desde el lado de la maniobra (doble polea). Para ello, utilizaremos las placas cuadradas (una roscada, la otra no). Vamos a insertarlos después del primer travesaño, para que éste quede bloqueado cerca del disco giratorio.

EN Important
It is necessary to lock first carriage of the first crossbar from the maneuvering side (double pulley). To do this we will use the square plates (one threaded, the other not). We are going to insert them following the first crossbar, so that the latter remains locked near the rotating-disk.

FR Important
Il est nécessaire de bloquer la première barre transversale du côté de manœuvre (double poulie). Pour ce faire, insérer et fixer les plaques carrées (l'un fileté, l'autre non) après la première barre transversale.

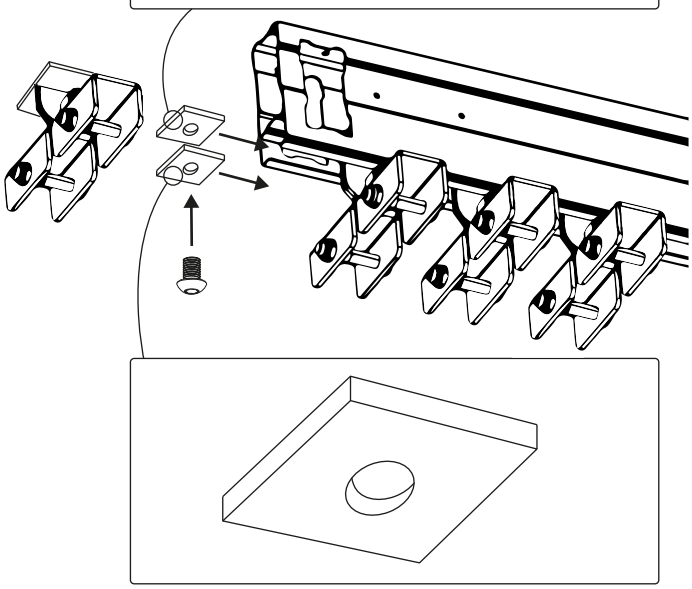

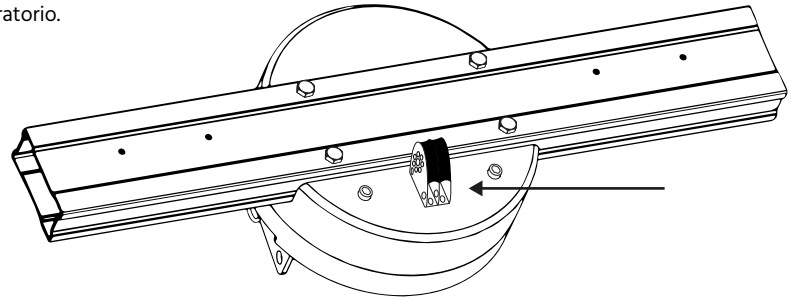

7 INSERIMENTO TESSUTO E TAPPI / FABRIC INSERTION AND CAPS / GEWEBE UND ABDECKKAPPEN / PLACEMENT TISSU ET BOUCHONS / INSERCIÓN DE TEJIDO Y TAPONES

38

IT Importante
I teli vanno inseriti all'interno delle apposite guide mantenendo il lato con i risvolti e le cuciture verso l'alto.

EN Important
The sheets should be inserted inside the special guides, keeping the hem and seams facing up.

ES Importante
Colocar el tejido dentro de las guías especiales con los dobladillos y las costuras hacia arriba.

DE Wichtig
Die Gewebestreifen in die Führungen einschieben. Saum und Nähte müssen sich auf der Oberseite befinden.

FR Important
Placées les tissus avec les ourlets et les coutures vers le haut.

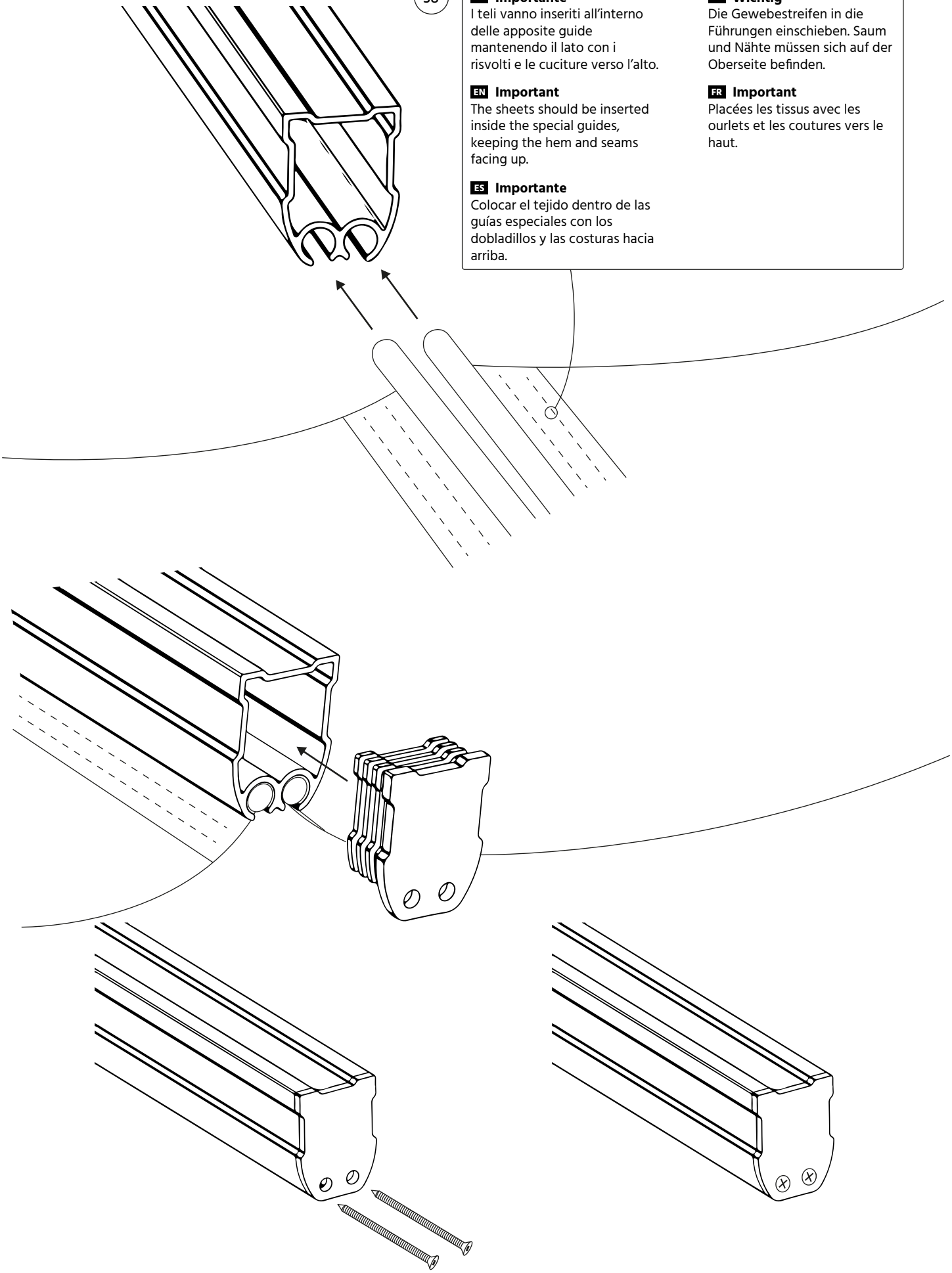

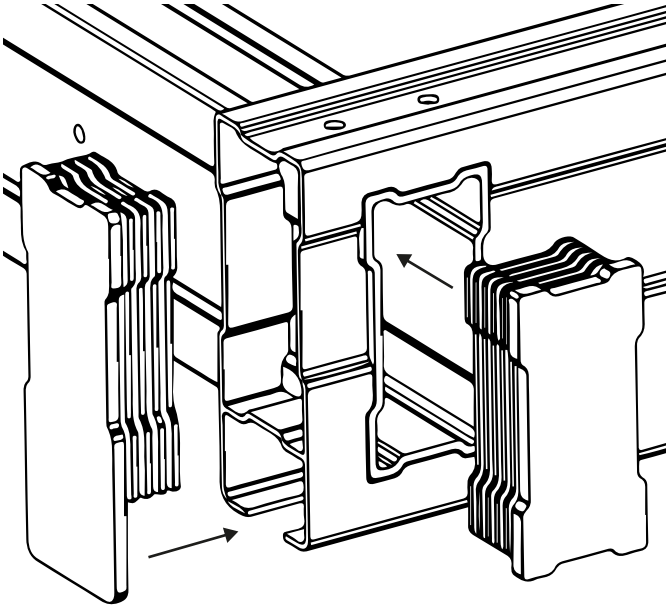

8 INSERIMENTO CIMA NAUTICA / INSERTION OF THE ROPE / SEGELTAU VERBINDEN / INSERTION DE LA CORDE / INSERCIÓN CUERDA

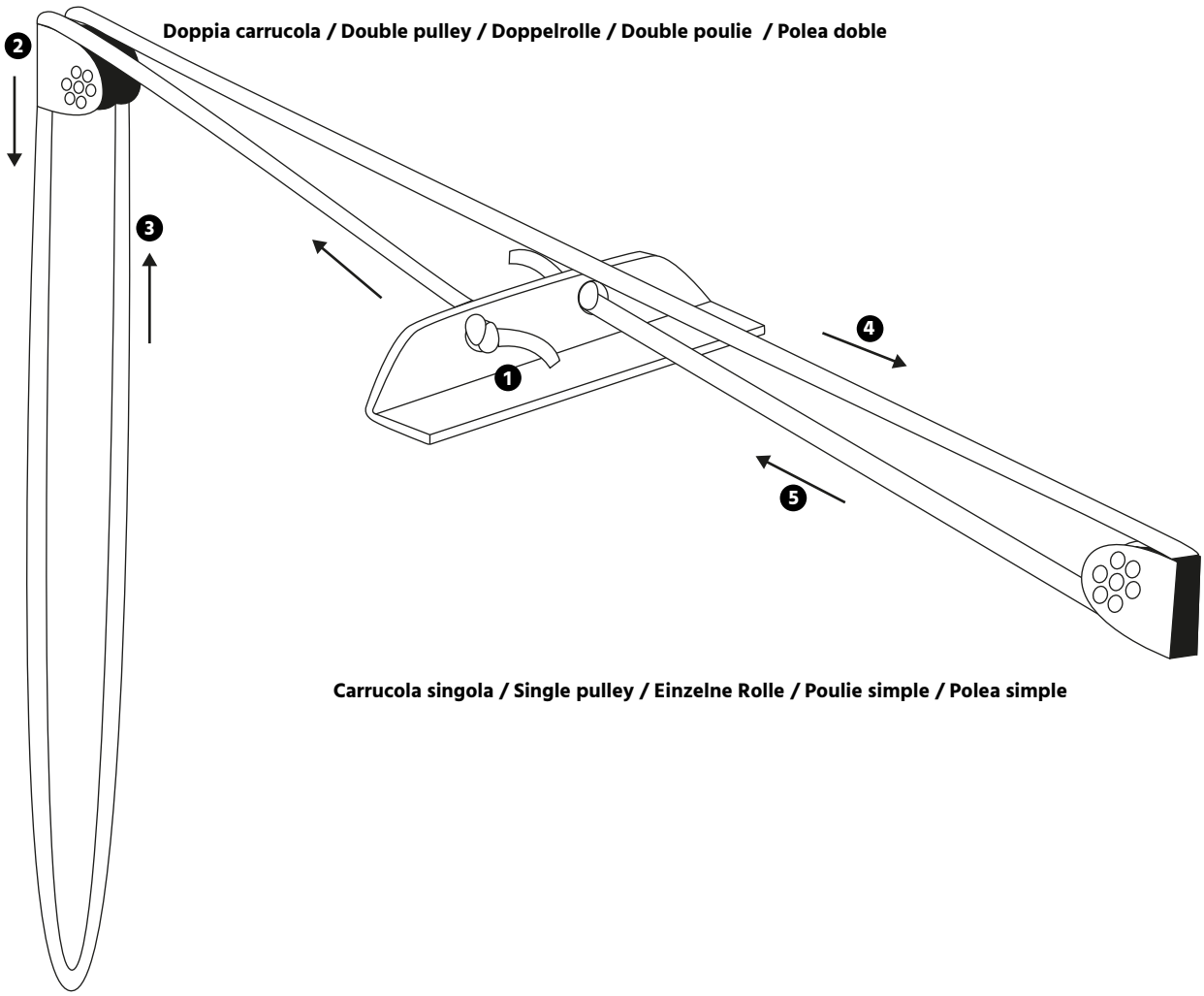

FUNZIONAMENTO / OPERATION / BENUTZUNG / FONCTIONNEMENT / OPERACIÓN

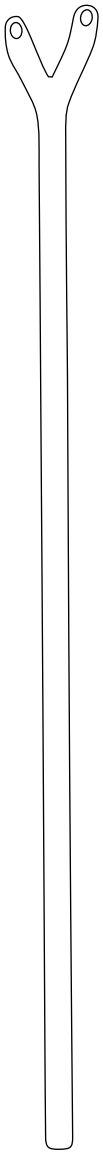

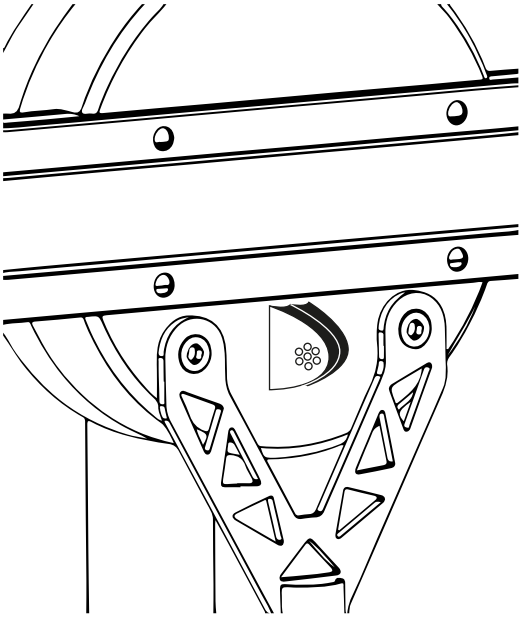

INCLINARE MAISTRA

Per inclinare il nostro Maistra basterà sganciare i due fermi del sistema Lock-Pin. Per farlo sarà necessario tirare la cima nautica azzurra, agganciare lo strumento apposito alle due viti poste nel disco orientabile (lato manovra - carrucola doppia) e inclinare a piacimento.

TILTING MAISTRA

To tilt Maistra all we will need to do is unhook the two latches of the Lock-Pin system. To do this, it will be necessary to pull the blue nautical rope, hook the appropriate tool to the two screws located in the swivel disc (maneuvering side - double pulley) and tilt as desired.

MAISTRA KIPPEN

Um Maistra zu neigen, müssen wir nur die beiden Verriegelungen des Lock-Pin-Systems aushaken. Dazu muss man am blauen Segeltau ziehen, die Manövrierstange an den beiden Schrauben an der Manövrierseite (Doppelrolle) einhaken und wie gewünscht neigen.

INCLINATION MAISTRA

Pour incliner Maistra, il suffit de décrocher les deux fermetures du système Lock-Pin. Pour ce faire, il faudra tirer la corde nautique bleue, accrocher l'outil correspondant aux deux vis situées dans le disque pivotant (côté manœuvre - poulie double) et l'incliner comme souhaité.

INCLINAR MAISTRA

Para inclinar Maistra sólo tenemos que desenganchar los dos pestillos del sistema Lock-Pin. Para ello, será necesario tirar de la cuerda náutica azul, enganchar la herramienta adecuada en los dos tornillos situados en el disco giratorio (lado de maniobra - doble polea) e inclinar como se desee.

APRIRE/CHIUDERE MAISTRA

Per aprire e chiudere Maistra basterà tirare la cima nautica silver dal lato di manovra (carrucola doppia).

OPEN/CLOSE MAISTRA

To open and close Maistra simply pull the silver nautical rope from the maneuvering side (double pulley).

MAISTRA ÖFFNEN/SCHLIESSEN

Um Maistra zu öffnen und zu schließen, ziehen Sie einfach am silbernen Segeltau an der Manöverseite (Doppelrolle).

OUVRIR/FERMER MAISTRA

Pour ouvrir et fermer Maistra, il suffit de tirer la corde nautique silver du côté de manœuvre (poulie double).

ABRIR/CERRAR MAISTRA

Para abrir y cerrar Maistra, basta con tirar de la cuerda náutica Silver desde el lado de maniobra (doble polea).

IT GARANZIA

Tutti i prodotti commercializzati sono coperti da garanzia di 2 anni secondo i vigenti termini di legge.
Tuttavia, è importante notare che alcuni prodotti potrebbero beneficiare di una garanzia estesa fino a 4 anni.
La durata specifica della garanzia per ciascun prodotto è indicata nella relativa scheda prodotto.
Eventuali difetti devono essere segnalati entro due mesi dalla loro scoperta.
Il cliente ha a disposizione due mesi a partire dalla data di consegna per verificare la conformità dei prodotti e informare la ditta Bega Srl.

Con questa garanzia siamo responsabili di garantire che i prodotti di nuova fabbricazione (vele, pali, montanti e staffe da parete) abbiano le proprietà elencate nella nostra descrizione del prodotto al momento della consegna. Un difetto è presente solo se il valore o l'usabilità di questo prodotto è significativamente ridotto.
Se il difetto si manifesta dopo sei (6) mesi dal momento della consegna, il consumatore deve dimostrare che il prodotto era già difettoso al momento della consegna. Questa garanzia non copre danni o difetti derivanti da un uso improprio o dal mancato rispetto delle istruzioni di installazione e delle istruzioni per l'uso. L'usura di un prodotto non è coperta da questa garanzia. I prodotti sui quali avete già tentato la riparazione o che non si trovano più nelle condizioni in cui sono stati venduti non possono essere trattati in garanzia.

Risolveremo i difetti di prodotto gratuitamente entro un ragionevole periodo di tempo dalla notifica del difetto o, se ciò non è possibile, forniremo una sostituzione. Le spese necessarie a tale scopo, in particolare i costi di trasporto, sono a nostro carico. La presente garanzia non riconosce al consumatore alcun diritto al di fuori della riparazione o della consegna sostitutiva.
I reclami per vizi della presente garanzia si prescrivono in cinque (5) anni dal momento in cui il prodotto viene consegnato dal rivenditore al consumatore, che deve essere comprovato dall'acquisto originale ricevuta (scontrino, fattura).
Se l'acquirente denuncia un vizio che, a nostro avviso, non sussiste, e se il consumatore era a conoscenza dell'inesistenza del vizio quando gli è stato notificato, o se ha commesso un errore per negligenza, il consumatore ci deve risarcire del danno subito.

La garanzia non è trasferibile e si applica solo al primo acquirente.
La ditta Bega Srl si impegna a sostituire qualsiasi prodotto difettoso che sia denunciato nei limiti di questo termine di tempo, se:
- il difetto viene constatato alla consegna
- il difetto viene constatato al montaggio

La garanzia include:
- difetti di conformità esistenti al momento della consegna, vale a dire i difetti originari del prodotto.

La garanzia NON include:
- vele strappate dal vento / dalla grandine / dalla neve
- vele bruciate a causa di scintille scaturite da barbecue e/o caminetti
- pali piegati perché installati male
- pali piegati perché vele installate male
- vele impermeabili deformate da accumuli d'acqua perché non inclinate bene
- danni derivanti da utilizzo sbagliato
- danni derivanti da condizioni meteorologiche estreme come vento, neve, grandine, temporali, ecc.
- pali graffiati o con corrosione superficiale e usura normale non sono coperti dalla garanzia, a meno che il prodotto non sia strutturalmente indebolito
- normale usura del prodotto derivante dall'esposizione al sole e/o agli agenti atmosferici
- difetti derivanti da incidenti
- uso dei prodotti in conflitto con lo scopo per il quale sono stati realizzati
- mancata osservanza delle istruzioni per l'uso
- errata installazione
- scarsa manutenzione

NON è considerata garanzia:
- ondulazioni vicino alle cuciture
- ondulazioni sui bordi del telo
- ondulazioni al centro del telo
- pieghe di compressione e avvolgimento
- microfori
- rigature "effetto gesso"

NOTA BENE
- Gli ancoraggi devono essere selezionati in modo che corrispondano alla muratura e fissati in modo preciso e stabile nella muratura.
- Le vele da sole non dovrebbero pendere liberamente poiché ciò può danneggiare il tessuto. Inoltre, non possono essere calpestate, utilizzate come amaca o trampolino, o in qualsiasi altro modo che non sia quello per cui sono state concepite, ovvero servono esclusivamente come protezione dal sole o dalla pioggia.
- Si noti che i colori delle immagini della vela ombreggiante possono variare da monitor a monitor.
- Le vele devono essere sempre smontate se non possono essere controllate in caso di temporali improvvisi
- Poiché la velocità del vento non è un dato costante e poiché le raffiche di vento sono spesso più forti di quanto non si pensi, si consiglia di smontare sempre la vela impermeabile
- La garanzia è valida solo se l'utente non cambia i sistemi prescritti di tensionamento e le parti del sistema.
- A causa del processo di fabbricazione, le vele da sole possono deviare fino al 3% dalle dimensioni specificate. Le vele sono misurate da occhiello vela ad occhiello vela e, se non diversamente ordinato, sono concave, curve verso l'interno.
- Le vele ombreggianti devono essere installate saldamente e con il telo sottoposto a buona/uniforme tensione. Il telo deve essere rigido e non presentare alcuna zona lasca. Il tessuto morbido/non in tensione causa disfunzioni che sono la base di futuri guasti/rotture. Questi non sono chiaramente imputabili ai raggi UV e non sono coperti dalla garanzia. La vela ombreggiante richiederà una manutenzione periodica per garantire che il tessuto rimanga ben teso.
- Nota: la vostra vela o la vostra struttura ombreggiante dovrebbero essere installate in modo stabile e sicuro, per ridurre lo sbattimento del vento nel tessuto del telo ombreggiante. Il tessuto del telo ombreggiante se è allentato e floscio causerà un danno prematuro dovuto alla rottura meccanica. Questa non è una rottura UV e non è coperta dalla garanzia. La vela richiede una manutenzione periodica per assicurare che il tessuto rimanga ben teso.

AVVERTENZE
- Non installare vicino fonti di calore >80° celsius
- Non installare vicino a caminetti, barbecue, scintille, superfici molto calde
- Non lasciare la vela aperta in caso di forte vento o temporale
- Non lasciare la vela impermeabile aperta in caso di grandine
- Non lasciare la vela aperta in caso di neve
- Non utilizzare il prodotto in modo improprio
- Non maneggiare la vela in caso di temperature sotto lo zero
- Mettere in sicurezza eventuali cime libere fissandole ad un'altezza superiore al 1,60 metri

IT CONTATTI

info@maanta.it
Tel.: +39 0444 1270008
https://www.maanta.it/contattaci

IT DIRITTO DI RECESSO

Per maggiori informazioni riguardo al diritto di recesso visita il link:
https://www.maanta.it/content/23-diritto-di-recesso

Maanta by Bega Srl – Società Benefit
Strada Statale 11, Km 331
36053 Gambellara (Vi) - Italia

P.IVA 04039300241 - REA VI 374004

EN WARRANTY

All marketed products are covered by a 2-year warranty according to current legal terms.
However, it is important to note that some products may qualify for an extended warranty of up to 4 years.
The specific duration of the warranty for each product is indicated in the relevant product data sheet.
Any defects must be reported within two months of their discovery.
The customer has two months from the date of delivery to check the conformity of the products and inform Bega Srl.

With this warranty we are responsible for ensuring that newly manufactured products (sails, poles, wall fixings and wall plates) have the characteristics listed in our product description at the time of delivery. A defect is only present if the quality or usability of this product is significantly reduced. If the defect appears six (6) months after delivery, the consumer must prove that the product was already faulty at the time of delivery. This warranty does not cover damage or defects resulting from improper use or failure to comply with the installation and user instructions. Wear and tear of a product is not covered by this warranty. Products on which you have already attempted repairs or which are no longer in the condition in which they were sold cannot be covered by the warranty.

We shall repair product defects free of charge within a reasonable period of time after notification of the defect or, if this is not possible, provide a replacement. We shall bear the related costs for replacement and transport. This warranty does not grant the consumer any rights other than repair or replacement.
Claims for defects under this warranty shall be time-barred in five (5 years from the time the product is delivered by the seller to the consumer, which must be proven by the original purchase receipt (receipt, invoice).
If the consumer complains of a defect that, in our opinion, does not exist, and if the consumer was aware of the non-existence of the defect when he was notified of it, or if he made a negligent mistake, the consumer must compensate us for the damage suffered.

The warranty is not transferable and applies only to the first purchaser.
Bega Srl undertakes to replace any defective product that is reported within this time limit, if

- the defect is identified on delivery
- the defect is identified during installation

The warranty includes:

- conformity defects existing at the time of delivery, i.e. original defects of the product.

The warranty does NOT include:

- sails torn by wind / hail / snow
- sails burnt by sparks from barbecues and/or fireplaces
- poles bent due to incorrect installation
- poles bent due to improperly installed sails
- waterproof sails deformed by water accumulation because they are
- not properly sloped
- damage due to incorrect use
- damage caused by extreme weather conditions such as wind, snow,
- hail, storms, etc.
- scratched poles or poles with surface corrosion and normal wear and
- tear are not covered by the warranty unless the product is structurally
- weakened
- normal wear and tear of the product resulting from exposure to
- sunlight and/or weathering
- defects resulting from accidents
- use of the products in conflict with the purpose for which they were
- made
- non-compliance with the user instructions
- incorrect installation
- poor maintenance

NOT considered under warranty:

- waviness near the seams
- waviness on the edges of the fabric
- waviness in the middle of the sheet or honeycombing
- compression and winding creases
- microholes
- "chalk effect" scoring

PLEASE NOTE

- Fixings should be selected to match the masonry and fixed precisely and firmly into the wall.
- Sails should not hang freely as this can damage the fabric. Furthermore, they may not be walked on, used as a hammock or trampoline, or in any other way other than what they were designed for, i.e. they serve only as protection from the sun or rain.
- Please note that the colours of the shade sail images may vary from monitor to monitor.
- Sails should always be removed if they cannot be tested in sudden storms.
- Because wind speed is not a constant figure and because gusts of wind are often stronger than you think, it is advisable to always remove the waterproof sail.
- The warranty is only valid if the user does not change the recommended tensioning systems and system components.
- Due to the manufacturing method, sails may vary by up to 3% from the specified dimensions. Sails are measured from sail eye to sail eye and, unless otherwise ordered, are concave, curved inwards.
- Shade sails must be installed firmly and with the fabric under good/uniform tension.
- The fabric must be rigid and have no loose areas. Soft/unstretched fabric causes malfunctions that are the basis for future damage/breakage. These are clearly not due to UV light and are not covered by the warranty.
- The shade sail will require periodic maintenance to ensure that the fabric remains taut

WARNINGS:

- Do not install near heat sources > 80°C / 176°F
- Do not install near fireplaces, barbecues, sparks, very hot surfaces
- Do not leave the sail open in a strong wind or storm
- Do not leave waterproof sails open in case of hail
- Do not leave the sail open in snowy weather
- Do not use the product improperly
- Do not handle the sail in low temperatures < 0°C / 32°F

EN CONTACTS

US
info@maantaoutdoor.com
Tel.: +1 888 269 9779
https://www.maantaoutdoor.com/contact-us

UK
info@maantaoutdoor.co.uk
Tel.: +44 330 808 8140
https://www.maantaoutdoor.co.uk/contact-us

EN WITHDRAWAL

For more information about the right of withdrawal, visit the link:

US
https://www.maantaoutdoor.com/content/23-right-of-withdrawal

UK
https://www.maantaoutdoor.co.uk/content/23-right-of-withdrawal

Maanta by Bega Srl – Società Benefit
Strada Statale 11, Km 331
36053 Gambellara (Vi) - Italia

Importer for USA
Maanta Corp
18 Bridge Street Unit 2A,
Brooklyn 11201, NY

P.IVA 04039300241 - REA VI 374004

DE GARANTIE

Für alle vermarkteten Produkte gilt eine 2-Jahres-Garantie in Übereinstimmung mit den geltenden gesetzlichen Bestimmungen.
Es ist jedoch zu beachten, dass für einige Produkte eine verlängerte Garantie von bis zu 4 Jahren gewährt werden kann.
Die spezifische Dauer der Garantie für jedes Produkt ist auf dem jeweiligen Produktblatt angegeben.
Eventuelle Reklamationen und/oder Beanstandungen müssen innerhalb einer Frist von zwei Monaten nach ihrer Entdeckung gemeldet werden. Der Kunde verfügt über eine Frist von zwei Monaten ab dem Datum der
Lieferung, um die Konformität der Produkte zu überprüfen und Bega Srl zu informieren.
Mit dieser Garantie verpflichtet sich die Firma Bega Srl, dass die hergestellten Produkte, sprich Sonnensegel, Masten und Wandhalterungen nach Eingang der Lieferung, die in unserer Produktbeschreibung aufgeführten Eigenschaften aufweisen.
Ein Mangel, der zur Geltendmachung von Garantieansprüchen berechtigt liegt, nur dann vor wenn der Wert oder die Gebrauchstauglichkeit erheblich gemindert ist.
Tritt der Mangel nach sechs (6) Monaten ab Lieferung auf, muss der Verbraucher beweisen, dass das Produkt bereits zum Zeitpunkt der Lieferung mangelhaft war. Die Garantie gilt nicht für Schäden, die durch Nachlässigkeit, unsachgemäße Verwendung und Installation, die nicht den Warnhinweisen und Angaben in den Bedienungsanleitung entsprechen.
Verschleiß an einem Produkt wird von dieser Garantie nicht abgedeckt Produkte, an denen Sie bereits Reparaturversuche unternommen haben oder die sich nicht mehr in dem Zustand befinden, in dem sie verkauft wurden, fallen nicht unter die Garantie. Wir werden Produktmängeln innerhalb einer angemessenen Frist nach Meldung des Schadens, kostenlos beheben. Wenn eine Reparatur nicht möglich, sorgen wir für Ersatz. Die hierfür entstehenden Ersatz- und Transportkosten gehen zu Lasten der Firma Bega Srl. Diese Garantie gibt dem Verbraucher keine anderen Rechte als Nachbesserung oder Ersatzlieferung.
Mängelansprüche im Rahmen der Garantie verjähren in fünf (5) Jahren ab dem Zeitpunkt, an dem das Produkt vom Einzelhändler an den Verbraucher geliefert wurde, was durch den Originalkaufbeleg (Quittung, Rechnung) nachgewiesen werden muss.
Zeigt der Käufer einen Mangel an, der unserer Meinung nach nicht vorhanden ist, und war dem Verbraucher das Nichtvorhandensein des Mangels bekannt oder hat er fahrlässig gehandelt, hat der Verbraucher uns den entstandenen Schaden zu ersetzen.
Die Garantie ist nicht übertragbar und gilt nur für den Erstkäufer.

Die Firma Bega Srl verpflichtet sich, ein defektes Produkt, das innerhalb dieser Frist gemeldet wird, zu ersetzen, wenn:r Mangel wird bei der Lieferung festgestellt

- der Mangel wird bei der Installation festgestellt

Die Garantie umfasst:

- die zum Zeitpunkt der Lieferung bestehende Konformitätsmängel, d.h. die ursprünglichen Mängel des Produkts.

Die Garantie umfasst NICHT:

- durch Wind / Hagel / Schnee zerrissene Segel
- verbrannte Segel durch Funken von Grills und/oder Kaminen
- aufgrund von falscher Montage gebeugte oder beschädigte Masten
- gebeugte Masten aufgrund von falsch montierten Segeln
- wasserdichte Segel, die durch Wasseransammlungen deformiert sind, weil sie nicht korrekt montiert und gespannt wurden
- Schäden durch unsachgemäßen Gebrauch
- Schäden durch extreme Wetterbedingungen wie Wind, Schnee, Hagel, Sturm usw.
- Masten mit Kratzern oder Oberflächenkorrosion und normalem Verschleiß fallen nicht unter die Garantie, es sei denn, das Produkt ist strukturell geschwächt
- normale Abnutzung aufgrund von Sonnenstrahlen und/oder Wettereinflüsse
- Schaden infolge von Unfällen
- eine Nutzung des Produktes zu einem anderen Zweck
- Nichtbeachtung der Gebrauchsanweisungen
- falsche Installation
- mangelhafte Haltung

Folgendes gilt NICHT als Mangel und fällt daher nicht unter die Garantie:

- Wellen und Falten im Gewebe in der Nähe der Sonnensegelnähten
- Wellen und Falten an den Sonnensegelseiten
- Wellen im Gewebe in der Segelmitte
- Normale Unregelmäßigkeiten und Falten, die im Gewebe durch Aufwicklung und Spannung des Segels entstehen
- Winzige Löcher im Gewebe
- Streifenbildung im Gewebe "Kreideeffekt"

Bitte beachten Sie

- die Verankerung muss passend zum Mauerwerk ausgewählt werden und präzise und stabil an der Mauer fixiert werden
- das Sonnensegel sollte nicht lose hängen, da dies den Stoff beschädigen könnte. Außerdem dürfen diese nicht betrete werden, weder als Hängematte oder Trampolin benutzt, oder zu jeglichem anderen Zweck gebraucht werden, für den sie nicht konzipiert wurden.
- bitte beachten Sie, dass die Farbe der Gewebe von Bildschirm zu Bildschirm abweichen könnte
- Sonnensegel und Senkrechtmarkisen müssen immer eingerollt oder abmontiert werden, wenn sie bei einem plötzlichen Unwetter nicht kontrolliert werden können.
- da die Windgeschwindigkeit nicht konstant ist, sondern variieren kann und Windböen oft stärker sind, empfehlen wir ihr wasserdichtes Sonnensegel abzunehmen
- die Garantie ist nur gültig, wenn der Verbraucher nicht die vorgeschriebene Spannsysteme und Systemteile verändert
- aufgrund von Herstellungsprozessen können die Maße der Sonnensegel bis zu 3% von den angegebenen Maßen abweichen. Die Sonnensegel werden von Ecke zu gemessen und sind, wenn nicht anders bestellt, konkav nach innen gewölbt. Das bedeutet, dass die Maße von Seitenmitte zu Seitenmitte geringer ist als von Ecke zu Ecke.
- Die Sonnensegel müssen fest und mit guter/gleichmäßiger Spannung montiert werden. Der Stoff muss fest sein und darf keine losen Stellen aufweisen. Nicht straff gespannte Gewebe verursachen Abnützung, die die Grundlage für künftige Mängel und Schäden sind. Diese sind eindeutig nicht auf UV-Licht zurückzuführen und fallen nicht unter die Garantie. Das Sonnensegel muss regelmäßig gewartet werden, um sicherzustellen, dass der Stoff straff gespannt bleibt.
- Bitte beachten Sie: Ihr Segel oder Ihre Beschattungskonstruktion sollte stabil und sicher installiert werden, um die Abnutzung durch Wind auf dem Gewebe so gering wie möglich zu halten. Wenn der Stoff des Segels lose und schlaff ist, führt dies zu vorzeitiger Abnutzung, Schäden und Mängel. Dies ist nicht als Mangel durch UV-Strahlung auf dem Gewebe zu betrachten und fällt somit nicht unter die Garantie. Das Segel muss regelmäßig gewartet werden, um sicherzustellen, dass der Stoff straff bleibt.

HINWEISE:

- Nicht in der Nähe von Wärmequellen >80° Celsius installieren
- Nicht in der Nähe von Feuerstellen, Grills, Funken oder heißen Oberflächen installieren
- Lassen Sie das Segel bei starkem Wind oder Sturm nicht offen.
- Lassen Sie wasserdichte Segel bei Hagel nicht offen.
- Lassen Sie das Segel bei Schnee nicht offen
- Verwenden Sie das Produkt nicht unsachgemäß
- Hantieren Sie nicht mit dem Segel bei Minusgraden

DE KONTAKTE

info@maanta.de
Tel.: +49 800 800 90 30
https://www.maanta.de/kontakt

DE WIDERRUFSRECHT

Weitere Informationen zum Widerrufsrecht finden Sie unter dem Link:
https://www.maanta.de/content/23-widerrufsrecht

Maanta by Bega Srl – Società Benefit
Strada Statale 11, Km 331
36053 Gambellara (Vi) - Italia

P.IVA 04039300241 - REA VI 374004

FR GARANTIE

Tous les produits commercialisés sont couverts par une garantie de 2 ans conformément aux dispositions légales en vigueur.
Toutefois, il est important de noter que certains produits peuvent bénéficier d'une extension de garantie allant jusqu'à 4 ans.
La durée spécifique de la garantie pour chaque produit est indiquée dans la fiche produit correspondante.
Les défauts éventuels doivent être signalés dans les deux mois suivant leur découverte.

Le client dispose de deux mois à compter de la date de livraison pour vérifier la conformité des produits et en informer la société Bega Srl.

Avec cette garantie, nous sommes tenus d'assurer que les produits de nouvelle fabrication (voiles, mats, piquets et supports muraux) ont les propriétés indiquées dans notre description de produit au moment de la livraison. Un défaut n'est présent que si la valeur ou la possibilité d'utilisation de ce produit est considérablement réduite.

Si le défaut se manifeste six (6) mois après la livraison, le consommateur doit prouver que le produit était déjà défectueux au moment de la livraison. Cette garantie ne couvre pas les dommages ou les défauts résultant d'une utilisation inappropriée ou du non-respect des instructions d'installation et d'utilisation. L'usure d'un produit n'est pas couverte par cette garantie. Les produits sur lesquels vous avez déjà tenté des réparations ou qui ne sont plus dans l'état dans lequel ils ont été vendus ne peuvent être couverts par la garantie. Nous remédierons gratuitement aux défauts du produit dans un délai raisonnable après notification du défaut ou, si cela n'est pas possible, nous fournirons un remplacement. Les frais nécessaires à cet effet, notamment les frais de transport, sont à notre charge. Cette garantie n'accorde pas au consommateur d'autres droits que la réparation ou le remplacement.

Les réclamations pour défauts au titre de la présente garantie sont prescrites dans un délai de cinq (5) ans à compter du moment où le produit est livré par le détaillant au consommateur, ce qui doit être attesté par le reçu d'achat original (ticket de caisse, facture).

Si l'acheteur se plaint d'un défaut qui, à notre avis, n'existe pas, et si le consommateur était conscient de l'inexistence du défaut lorsqu'il lui a été notifié, ou s'il a commis une erreur par négligence, le consommateur doit nous indemniser pour le dommage subi.

La garantie n'est pas transférable et ne s'applique qu'au premier acquéreur.

Bega Srl s'engage à remplacer tout produit défectueux signalé dans ce délai, si
- le défaut est découvert à la livraison
- le défaut est découvert à l'installation

La garantie couvre:
- les défauts de conformité existant au moment de la livraison, c'est-à-dire les défauts d'origine du produit.

La garantie ne comprend PAS:
- voiles déchirées par le vent / la grêle / la neige
- voiles brûlées par des étincelles provenant de barbecues et/ou de cheminées
- poteaux pliés en raison d'une mauvaise installation
- poteaux pliés en raison de voiles mal installées
- des voiles étanches déformées par l'accumulation d'eau parce qu'elles ne sont pas inclinées correctement
- dommages causés par une utilisation incorrecte
- dommages causés par des conditions climatiques extrêmes telles que vent, neige, grêle, tempêtes, etc.
- mâts rayés ou qui présentent une corrosion superficielle et une usure
- normale ne sont pas couverts par la garantie, à moins que le produit ne soit structurellement affaibli
- usure normale du produit résultant de l'exposition au soleil et/ou aux intempéries
- défauts résultant d'accidents
- utilisation des produits en contradiction avec la finalité pour laquelle ils ont été fabriqués
- le non-respect du mode d'emploi
- mauvaise maintenance

N'EST PAS considéré garantie:
- ondulations près des coutures
- ondulations sur les bords de la voile
- ondulations au centre de la voile
- plis de compression et d'enroulement
- micro-trous
- rayures "effet craie"

N.B.
Les ancrages doivent être choisis en fonction de la structure de la construction et fixés de manière précise et stable
- Les voiles ne doivent pas pendre de manière lâche, car cela peut endommager le tissu. En outre, il est interdit de marcher dessus, de les utiliser comme hamac ou trampoline, ou de les utiliser d'une autre manière que celle pour laquelle elles ont été conçues, c'est-à-dire qu'elles servent uniquement de protection contre le soleil ou la pluie
- Veuillez noter que les couleurs des images des voiles peuvent varier d'un écran à l'autre
- Les voiles doivent toujours être démontées si elles ne peuvent pas être contrôlées en cas de tempête soudaine
- Puisque la vitesse du vent n'est pas une donnée constante et que les rafales de vent sont souvent plus fortes que vous ne le pensez, nous vous recommandons de toujours démonter la voile étanche
- La garantie n'est valable que si l'utilisateur ne modifie pas les systèmes de tension et les pièces du système prescrit
- En raison du processus de fabrication, les voiles peuvent s'écarter jusqu'à 3% dès dimensions spécifiées. Les voiles sont mesurées de l'œil à l'œil et, sauf dispositions contraires, sont concaves, donc incurvées vers l'intérieur
- Les voiles d'ombrage doivent être solidement installées avec le tissu sous une tension bonne/uniforme. Le tissu doit être rigide et ne pas présenter de zones lâches. Un tissu non tendu provoque des dysfonctionnements qui sont à la base de futures défaillances/casses. Ceux-ci ne sont clairement pas dus à la lumière UV et ne sont pas couverts par la garantie. La voile d'ombrage nécessitera un entretien périodique pour s'assurer que le tissu reste tendu.

AVERTISSEMENTS :
- Ne pas installer à proximité de sources de chaleur >80° Celsius
- Ne pas installer à proximité de cheminées, de barbecues, d'étincelles ou de surfaces chaudes.
- Ne pas laisser la voile ouverte en cas de vent fort ou de tempête
- Ne pas laisser les voile imperméables ouvertes en cas de grêle
- Ne pas laisser la voile ouverte dans la neige
- Ne pas utiliser le produit de manière inappropriée
- Ne pas manipuler la voile à des températures inférieures à zéro.

FR CONTACTS

info@maanta.fr
Tel.: +33 188 55 00 66
https://www.maanta.fr/nous-contacter

FR DROIT DE RETRAIT

Pour plus d'informations sur le droit de retrait, consultez le lien :
https://www.maanta.fr/content/23-droit-de-retractation

Maanta by Bega Srl – Società Benefit
Strada Statale 11, Km 331
36053 Gambellara (Vi) - Italia

P.IVA 04039300241 - REA VI 374004

ES GARANTÍA

Todos los productos comercializados están cubiertos por una garantía de 2 años de acuerdo con los términos legales vigentes.
No obstante, es importante señalar que algunos productos pueden beneficiarse de una garantía ampliada de hasta 4 años.
La duración concreta de la garantía de cada producto se indica en la ficha del producto correspondiente.

Los defectos deben notificarse en el plazo de dos meses desde su descubrimiento. El cliente dispone de dos meses a partir de la fecha de entrega para comprobar la conformidad de los productos e informar a la empresa. Bega Srl.

Con esta garantía nos responsabilizamos de que los productos de nueva fabricación (velas, mástiles, postes y soportes de pared) tengan las propiedades indicadas en nuestra descripción del producto en el momento de la entrega. Sólo existe un defecto si el valor o la funcionalidad de este producto se ven reducidos de forma significativa.
Si el defecto se manifiesta seis (6) meses después de la entrega, el consumidor debe demostrar que el producto ya era defectuoso en el momento de la entrega. Esta garantía no cubre los daños o defectos derivados de un uso inadecuado o del incumplimiento de las instrucciones de instalación y funcionamiento. El desgaste de un producto no está cubierto por esta garantía. Los productos en los que ya se haya intentado reparar o que ya no estén en el estado en que se vendieron no pueden estar cubiertos por la garantía.

Subsanaremos gratuitamente los defectos de los productos en un plazo razonable tras la notificación del defecto o, si esto no es posible, proporcionaremos una sustitución. Los costes necesarios para ello, en particular los de transporte, correrán a nuestro cargo. Esta garantía no otorga al consumidor ningún otro derecho que no sea el de la reparación o la entrega de un producto de sustitución.

Las reclamaciones por defectos en virtud de esta garantía prescribirán en cinco (5) años a partir del momento en que el distribuidor entregue el producto al consumidor, lo que deberá demostrarse con el recibo de compra original (recibo, factura).

Si el comprador se queja de un vicio que, en nuestra opinión, no existe, y si el consumidor era consciente de la inexistencia del vicio cuando se le notificó, o si cometió un error negligente, el consumidor deberá indemnizarnos por los daños sufridos.

La garantía no es transferible y sólo se aplica al primer comprador.

Bega Srl se encarga de sustituir cualquier producto defectuoso que se denuncie dentro de este plazo, si
- el defecto se descubre en la entrega
- el defecto se descubre en la instalación

La garantía incluye:
- los defectos de conformidad existentes en el momento de la entrega, es decir, los defectos originales del producto.

La garantía NO incluye:
- velas rasgadas por el viento / el granizo / la nieve, arañazos, rayones
- velas quemadas por chispas de barbacoas y/o chimeneas
- mástiles doblados debido a una instalación incorrecta
- mástiles doblados por velas mal instaladas
- velas impermeables deformadas por la acumulación de agua al no estar bien inclinadas
- daños debidos a un uso incorrecto
- daños debidos a condiciones meteorológicas extremas como viento, nieve, granizo, tormentas, etc.
- mástiles rayados o con corrosión superficial y el desgaste normal no están cubiertos por la garantía, a menos que el producto esté estructuralmente debilitado
- el desgaste normal del producto debido a la exposición a la luz solar y/o a la intemperie
- defectos resultantes de accidentes
- uso de los productos en conflicto con la finalidad para la que fueron fabricados
- incumplimiento de las instrucciones de uso
- instalación incorrecta
- mal mantenimiento

NO se considera una garantía:
- ondulaciones cerca de las costuras
- ondulaciones en los bordes o en el centro de la vela
- pliegues de compresión y enrollamiento
- microagujeros
- arañazos "efecto tiza"

N.B.
- Los anclajes deben seleccionarse para que se adapten a la mampostería y se fijen con precisión y firmeza en ella.
- Las velas solas no deben colgar libremente, ya que esto puede dañar el tejido. Además, no se puede caminar sobre ellas, ni utilizarlas como hamaca, trampolín, ni de ninguna otra forma que no sea para la que fueron diseñadas, es decir, que sólo sirven para protegerse del sol o la lluvia.
- Tenga en cuenta que los colores de las imágenes de las velas de colores pueden variar de un monitor a otro.
- Las velas siempre deben desmontarse si no se pueden controlar durante las tormentas repentinas.
- Dado que la velocidad del viento no es una cifra constante y que las rachas de viento suelen ser más fuertes de lo que se piensa, se recomienda desmontar siempre la vela impermeable
- La garantía sólo es válida si el usuario no modifica los sistemas de tensión y las piezas del sistema prescritas.
- Debido al proceso de fabricación, las velas solitarias pueden desviarse hasta un 3% de las dimensiones especificadas. Las velas se miden de ojo de vela a ojo de vela y, a menos que se pida lo contrario, son cóncavas, curvadas hacia dentro.
- Las velas de sombra deben instalarse firmemente y con el tejido bajo una tensión adecuada y uniforme. El tejido debe ser rígido y no tener zonas sueltas. El tejido blando/no estirado provoca fallos que son la base de futuras averías/roturas. Sin duda, no se deben a la luz ultravioleta y no están cubiertos por la garantía. La vela de sombra requerirá un mantenimiento periódico para garantizar que el tejido se mantenga tenso

ADVERTENCIAS:
- No instalar cerca de fuentes de calor >80° celsius
- No instalar cerca de chimeneas, barbacoas, chispas, superficies calientes
- No dejar las velas abiertas con viento fuerte o tormenta.
- No dejar velas impermeables abiertas en caso de granizo
- No dejar la vela abierta con nieve
- No utilizar el producto de forma inadecuada
- No manipular la vela a temperaturas bajo cero.

ES CONTACTOS

info@maanta.es
Tel.: +34 800 300 803
https://www.maanta.es/contactenos

ES DERECHO DE DESISTIMIENTO

Para obtener más información sobre el derecho de desistimiento, visita el enlace:
https://www.maanta.es/content/23-derecho-de-retiro

Maanta by Bega Srl – Società Benefit
Strada Statale 11, Km 331
36053 Gambellara (Vi) - Italia

P.IVA 04039300241 - REA VI 374004